RC07

LAVAVAJILLAS TIPO CAPOTA 60 RACK/H

IMEGA VENTUS SpA.
LIDERES EN EQUIPAMIENTO GASTRONOMICO

ELÉCTRICO

Voltaje	380V/50Hz/3F+N+T
Potencia	9.75 kW
Corriente	16.4 A
Enchufe	Trifásico Industrial 5X32A
Altura	160cm

SANITARIO (Agua blanda fría/ caliente)

Diámetro	3/4“
Presión	2 - 4 bar
T° entrada	25°C/ 50°C - 60°C máx.
Altura	40cm

DESAGÜE (instalación estándar)

Diámetro	2” (50mm)
Tipo	Cobre hasta 2 metros
Altura	A piso, sifonado



COMENDA
the environmentally friendly brand

CARACTERÍSTICAS

Construcción:	Acero inoxidable
Dimensiones capota cerrada:	62.5 x 74 x 146 cm
Dimensiones capota abierta:	62.5 x 74 x 196 cm
Capacidad racks	60 rack/h
Capacidad estanque:	42 litros
Consumo agua enguaje:	3.5 l/rack
T° de lavado:	55°C- 65°C
T° de enjuague:	85°C - 90°C
Programa de lavado:	60”/120”
Dimensiones rack:	50x50 cm
Peso:	108 kg

- Bomba dosificadora de abrillantador incorporada.
- Tanque embutido profundo.
- Parte superior e inferior giratorias fácilmente extraíbles.
- Sistema de lavado en polipropileno.
- Sistema de filtrado: Filtros de depósito de acero inox., fácilmente extraíbles.
- Guía de rejilla extraíble.
- Microinterruptor magnético para detener el ciclo en caso de apertura accidental de la puerta.
- Thermostop de serie: Garantiza que se alcancen las temperaturas de funcionamiento correctas.
- Termostato mecánico para regulación de temperatura de caldera y depósito.
- Controles electromecánicos y pulsadores.
- Selección entre dos ciclos de lavado, rápido - intensivo)
- Indicador LED para diagnóstico: VERDE = Ciclo en curso, VERDE PARPADEANTE = alarma.
- Accesorios opcionales: Kit de bomba de drenaje, Kit de bomba dosificadora de detergente, Tensiones especiales bajo pedido, Suavizador de agua - Externo, Mesa de entrada/salida para modelo RC - cada una, Recargo por recuperador de calor de condensación para lavavajillas de capota RC - h.189.4 cm.
- **Requiere uso de ablandador de agua.**

PLANIMETRÍA

Unidad: cm

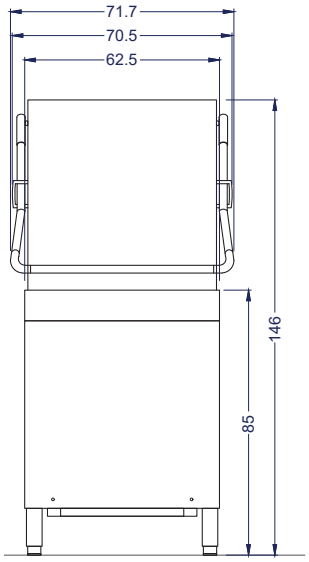

Vista Elevación

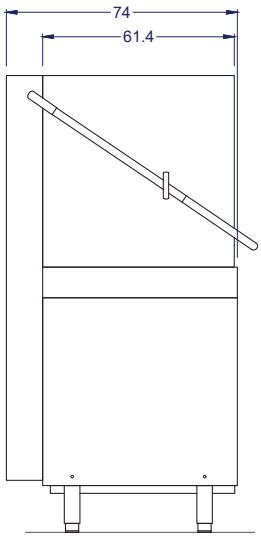

Vista Izquierda

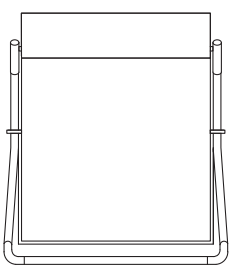
Vista Planta

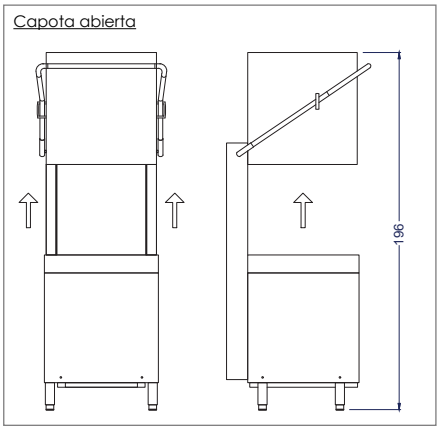

DETALLE INSTALACIÓN

Unidad: cm

Equipo requiere de **campana de extracción**. Debe estar ubicada a 190cm NPT (nivel piso terminado).

Ubicación enchufe puede variar, según sentido del flujo. **Se recomienda al lado contrario del ingreso de platos**, lejos de llave pre-wash.

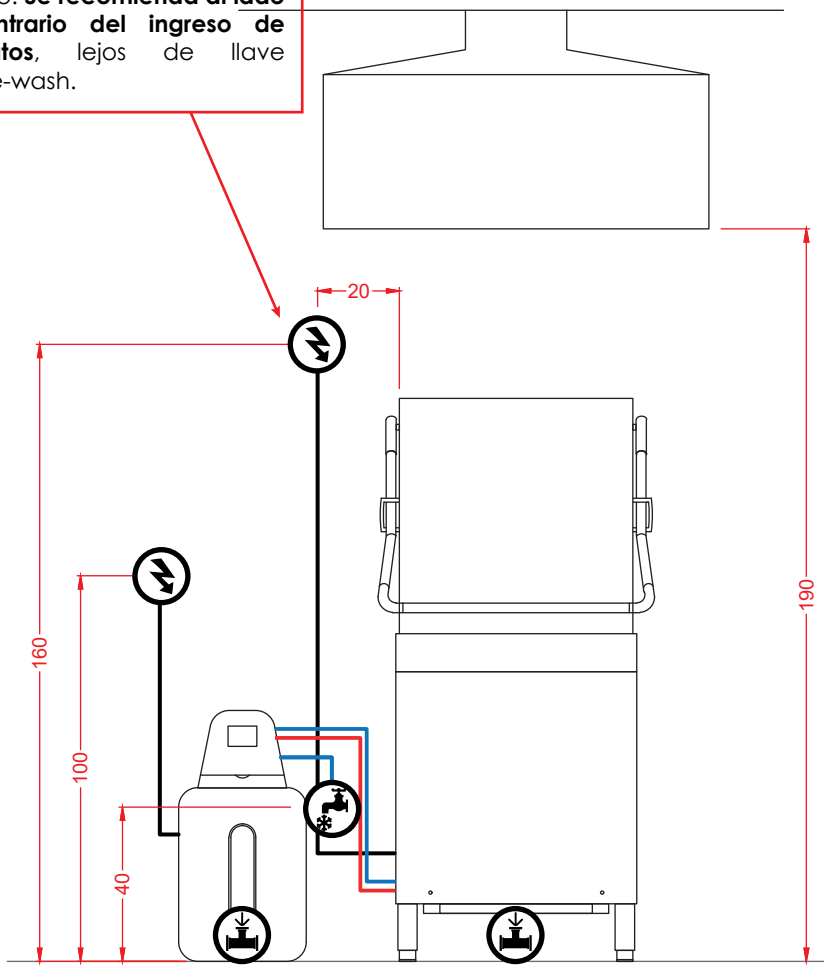

Vista Elevación

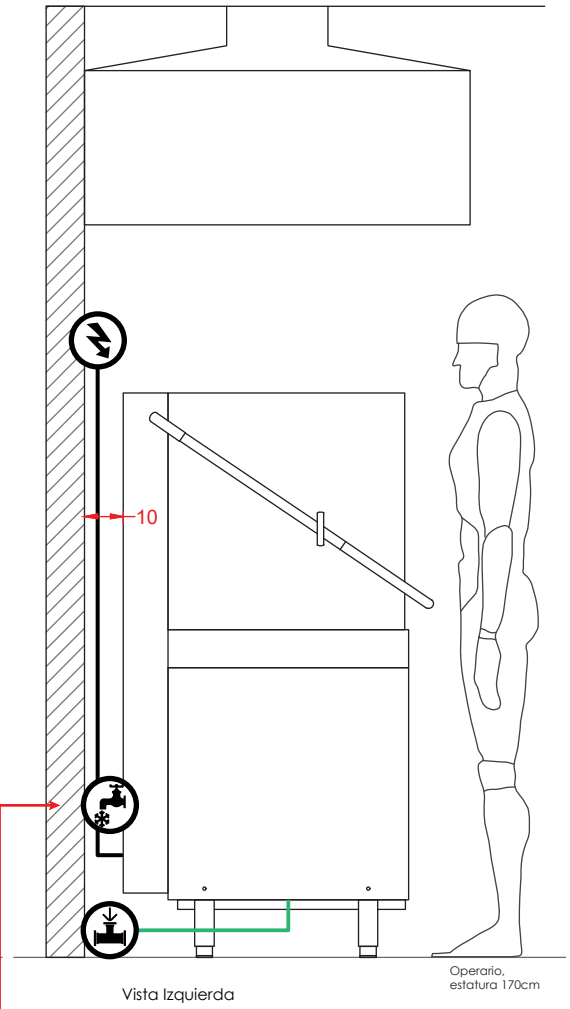

Vista Izquierda

Revisar conexiones de ablandador, en la ficha de este equipo.

Equipo requiere suministro de **agua blanda.** De no existir este requerimiento en el lugar, debe ser instalado con **ablandador de agua**, quien abastecerá al equipo, directamente.

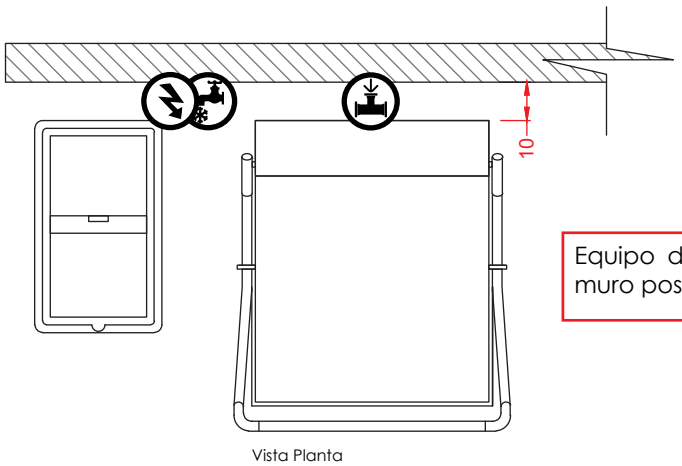

Vista Planta

Equipo debe estar alejado del muro posterior al menos 10cm.