RF45-1 DD

LAVAVAJILLAS BAJO MESÓN

IMEGA VENTUS SpA.
LIDERES EN EQUIPAMIENTO GASTRONOMICO

ELÉCTRICO

Voltaje	220V/50Hz/1F
Potencia	3.45 kW
Corriente	15.7 A
Enchufe	Monofásico Industrial 1X32A
Altura	160cm

SANITARIO (Agua blanda)

Diámetro	3/4“
Presión	2 - 4 bar
T° entrada	50°C - 60°C máx.
Altura	40cm

DESAGÜE (instalación estándar)

Diámetro	2” (50mm)
Tipo	Cobre hasta 2 metros
Altura	A piso, sifonado

CARACTERÍSTICAS

Construcción:	Acero inoxidable
Dimensiones:	60 x 60.5 x 82 cm
Capacidad racks	27/20 rack/h
Dimensiones rack:	50x50 cm
Capacidad estanque:	21 litros
Consumo agua enguaje:	3.5 l/rack
Programa de lavado:	90”/ 180”
Peso:	58 kg

- Puerta aislada de doble pared. Paneles traseros.Varios bastidores e inserciones.
- Bombas dosificadoras de detergente y abrillantador incorporadas.
- Tanque embutido profundo.
- Parte superior e inferior giratorias fácilmente extraíbles:
- Sistema de lavado en polipropileno.
- Sistema de filtrado: Sistema de filtración compacto + microfiltro.
- Guías de rejilla plana: Para facilitar las operaciones de limpieza. Están diseñados para uso intensivo.
- Microinterruptor magnético para detener el ciclo en caso de apertura accidental de la puerta.
- Thermostop de serie: garantiza que se alcancen las temperaturas de funcionamiento correctas.
- Termostato mecánico para regulación de temperatura de caldera y depósito.
- Dos ciclos de lavado:(rápido - intensivo).
- Controles electromecánicos y pulsadores.
- Indicador LED para diagnóstico: VERDE = Ciclo en curso
- VERDE PARPADEANTE = alarma
- Accesorios opcionales: Kit de patas de soporte (se suministra por separado), Soporte base con puerta para modelos RF - 45h cm, Soporte base con puerta para modelos RF - 35h cm, Kit de bomba de drenaje (se proporciona por separado), Kit soporte rejilla superior, Tensiones especiales bajo pedido, Suavizador de agua - Externo
- **Requiere uso de ablandador de agua.**



COMENDA
the environmentally friendly brand

PLANIMETRÍA

Unidad: cm

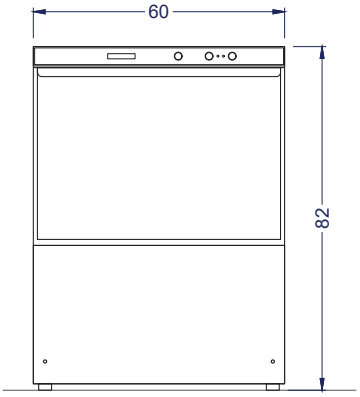

Vista Elevación

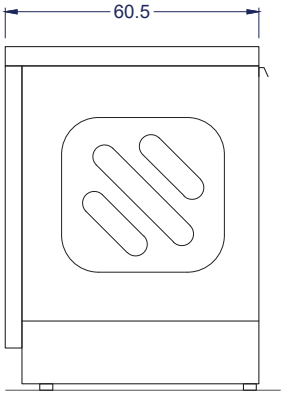

Vista Izquierda

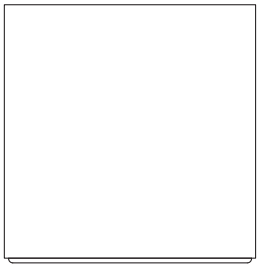

Vista Planta

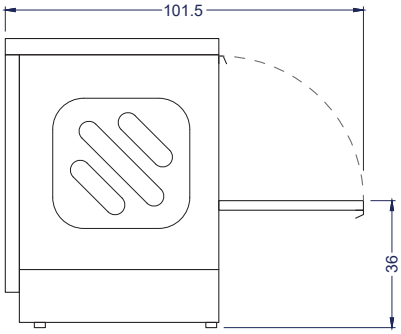

DETALLE INSTALACIÓN

Unidad: cm

1.- Estándar

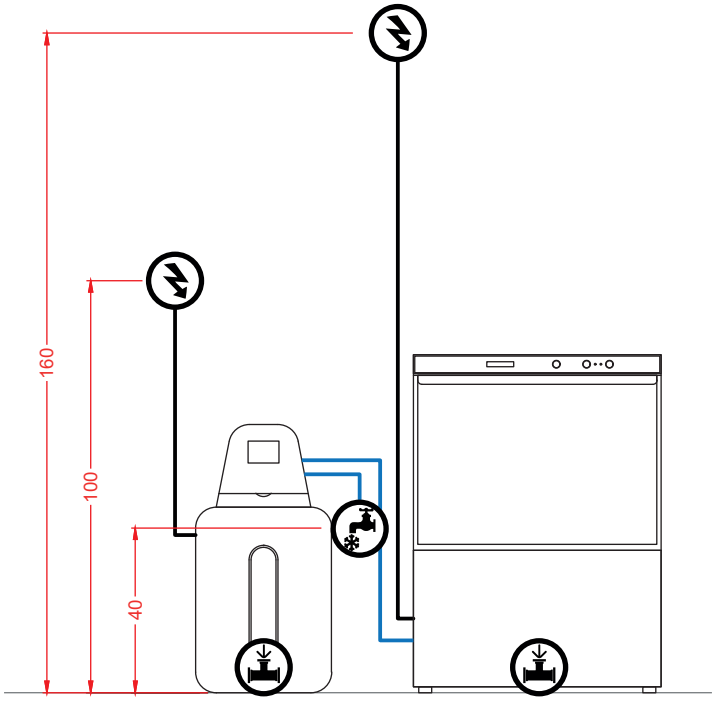

Vista Elevación

Revisar conexiones de ablandador, en la ficha de este equipo.

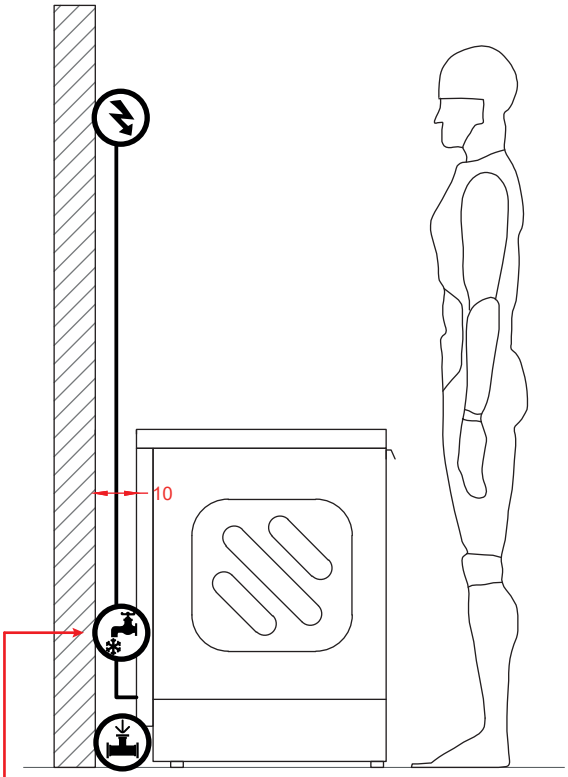

Vista Izquierda

Operario, estatura 170cm

Equipo requiere suministro de **agua blanda.**
De no existir este requerimiento en el lugar, debe ser instalado con **ablandador de agua**, quien abastecerá al equipo, directamente.

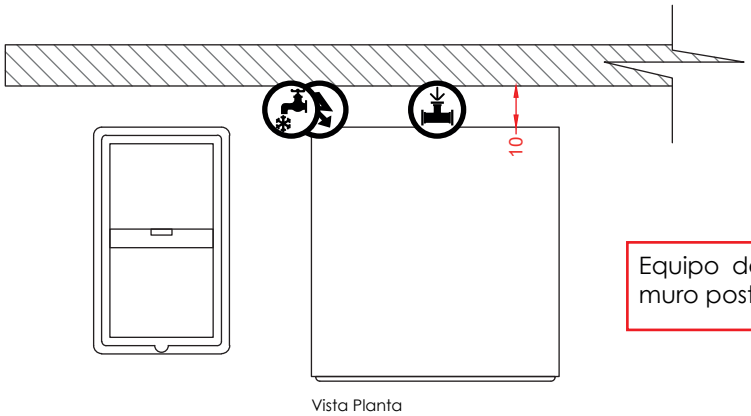

Vista Planta

Equipo debe estar alejado del muro posterior al menos 10cm.

DETALLE INSTALACIÓN

Unidad: cm

1.- Sobre atril

IMPORTANTE:
Si el desagüe nuevo o existente, no puede ser instalado a piso, equipo debe ser montado sobre un **atril o mesón, de al menos 50cm de alto.**

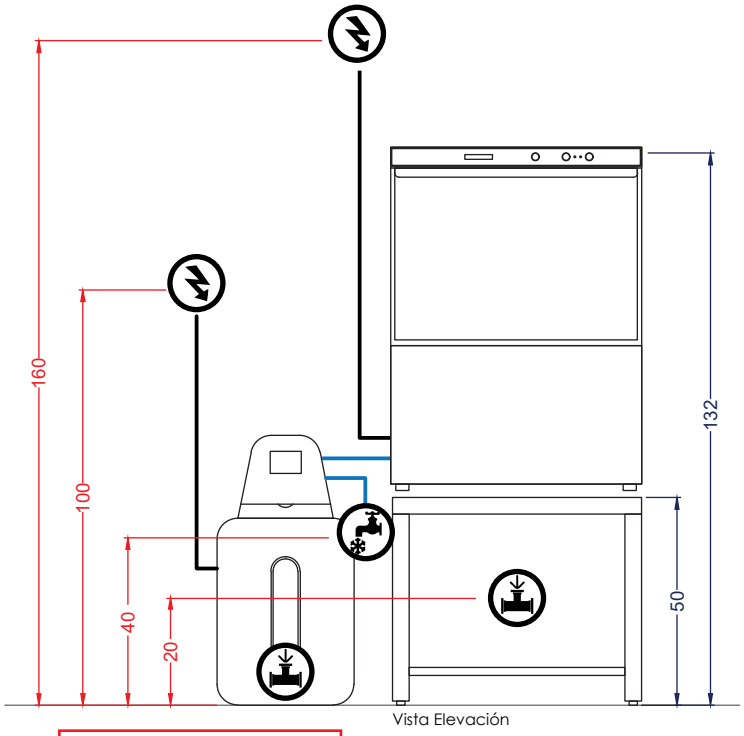

Vista Elevación

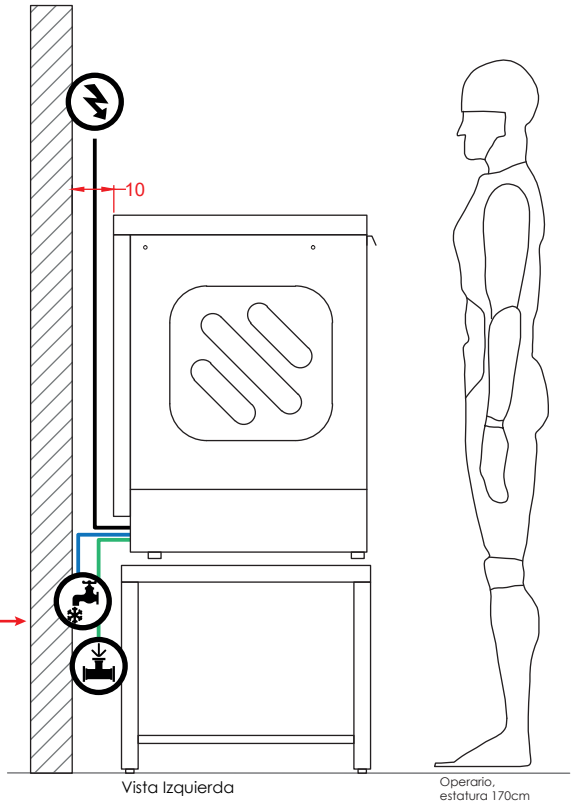

Vista Izquierda

Operario, estatura 170cm

Revisar conexiones de ablandador, en la ficha de este equipo.

Equipo requiere suministro de **agua blanda.**
De no existir este requerimiento en el lugar, debe ser instalado con **ablandador de agua**, quien abastecerá al equipo, directamente.

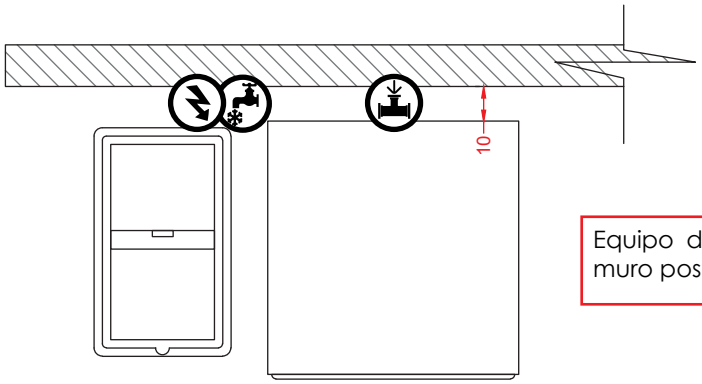

Vista Planta

Equipo debe estar alejado del muro posterior al menos 10cm.