Línea Complementarios

Hervidor de agua doble boquilla, 20 litros

VHA2B-20

Equipo ideal para comercio y cadenas Food Service



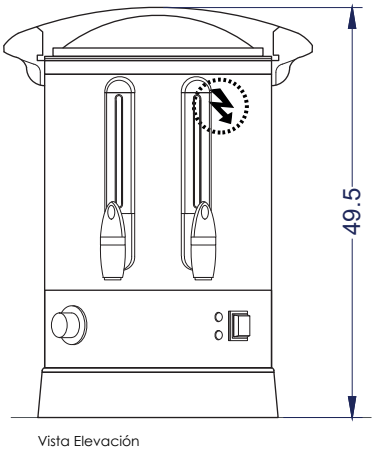

Vista Elevación

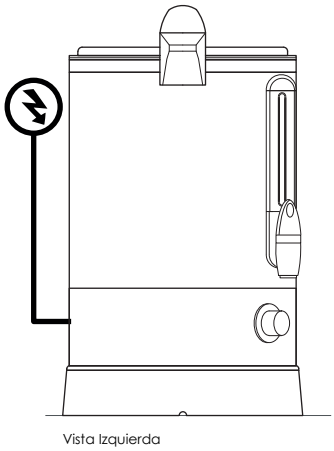

Vista Izquierda

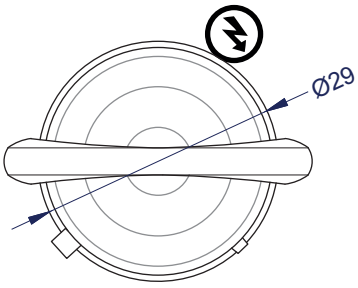

Vista Planta

Unidad: cm

Características

- Hervidor construido en acero inoxidable.
- Doble pared de aislación para mayor seguridad y mantención de temperatura.
- Medidor de capacidad a la vista.
- Sistema automático de funcionamiento con regulación de temperatura.
- High Limit System que protege el funcionamiento del hervidor.
- Tapa con diseño especial que evita condensación y goteos.
- Manillas ergonómicas.
- Doble boquilla para mayor facilidad de servicio.

Capacidad	Neto **19 litros**	Bruto **20 litros**
Dimensiones equipo	Ancho/Prof. **Ø29 cm**	Alto **49.5 cm**
Peso	Neto **3.15 kg**	Bruto **4.3 kg**
Especificaciones eléctricas	Potencia **2 kW**	Energía **220V/50Hz**
Especificaciones eléctricas	Tipo de enchufe **Monofásico Domiciliario 16A**	
T° de trabajo	**30°C a 100°C**	