CS 60.40

MÁQUINA DE HIELO 60 kg/24 h

IMEGA VENTUS SpA.
LIDERES EN EQUIPAMIENTO GASTRONOMICO

ELÉCTRICO

Voltaje	220V/50Hz/1F
Potencia	0.78 kW
Corriente	3.5 A
Enchufe	Monofásico Domiciliario 10 A
Altura	120 cm

SANITARIO (Agua blanda)

Diámetro	3/4“
Presión	1.5 bar
Altura	50 cm

DESAGÜE

Diámetro	22 mm
Altur a	A piso, sifonado





Cubo de hielo, 36 g

ARISTARCO

CARACTERÍSTICAS

Construcción:	Acero inoxidable
Dimensiones:	74 x 60.5 x 96.5 cm
Dimensiones embalaje:	81 x 67 x 108 cm
Producción 24h:	60 kg (1667 cubos)
Producción por ciclo:	36 cubos
Tamaño cubo:	36 g
Capacidad depósito:	40 kg (1111 cubos aprox.)
Refrigerante:	R290
Enfriamiento:	Por aire/ agua
Peso neto:	72 kg
Peso embalaje:	81 kg

- Equipo undercounter, ideal para restaurantes, varias zonas de bar de los clubes, las ceremonias de tipo buffet y fiestas.
- Nueva interfaz electrónica: Pantalla LED de 6 dígitos con visualización de las diferentes fases de funcionamiento de la máquina; botón de ON-OFF multicromático y sistema de autodiagnóstico.
- Cubo macizo de alta densidad, cristalino y puro. Apto para refrigerar prolongadamente cualquier bebida. Evaporador horizontal de cobrecontiene una cazoletas invertidas: La bomba envía el agua a presión a través de las toberas y se pulveriza en el evaporador. El hielo se forma en el interior de las cazoletas y se elimina por calentamiento durante un corto período de tiempo. Depósito con gran capacidad.
- Todos los modelos están tropicalizados: Se puede instalar hasta una temperatura de 43°C y con una temperatura del agua de 32°C.
- Se recomienda alimentación de agua blanda.

PLANIMETRÍA

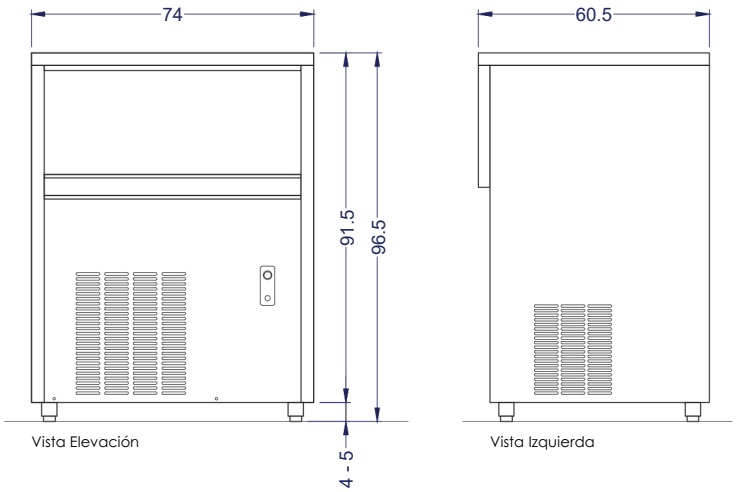

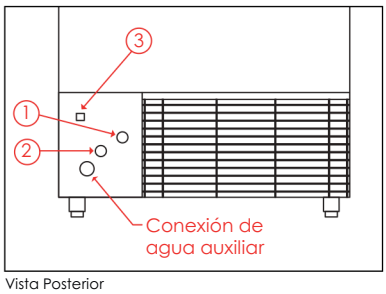

Vista Posterior

1. Entrada de agua
2. Desagüe
3. Conexión eléctrica

DETALLE INSTALACIÓN

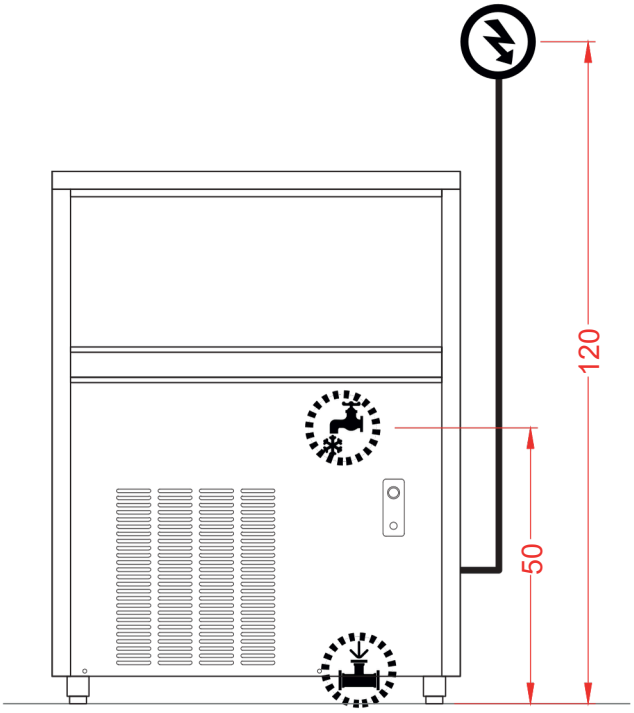

Vista Elevación

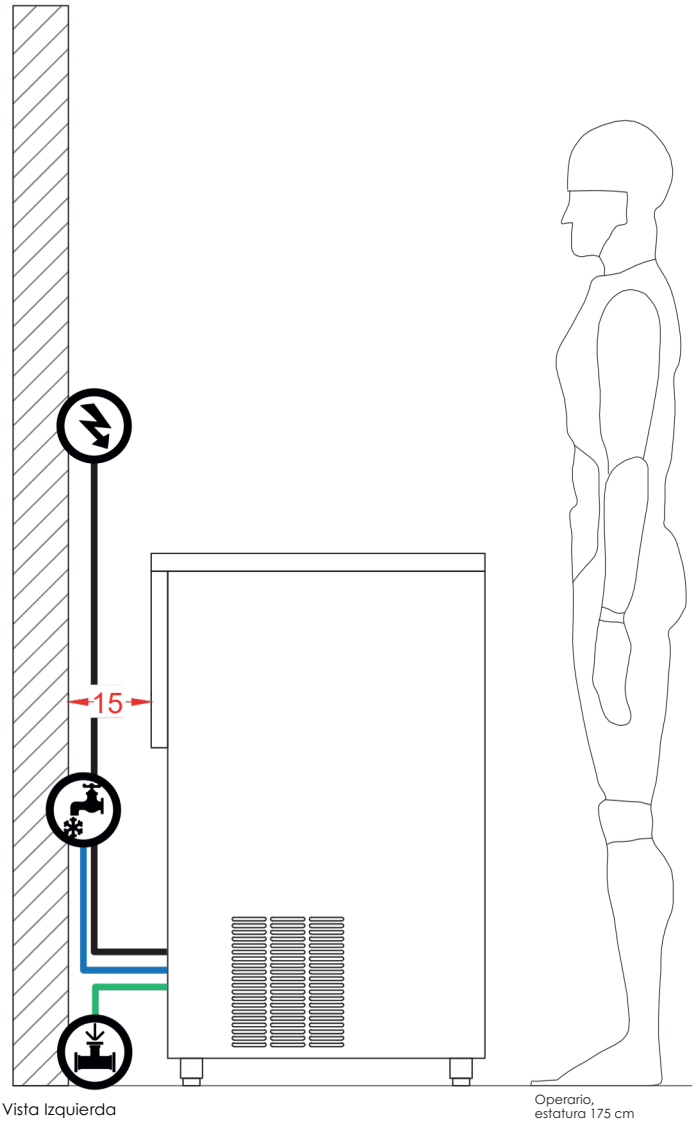

Vista Izquierda

Operario,
estatura 175 cm

Se recomienda alimentación de agua blanda.

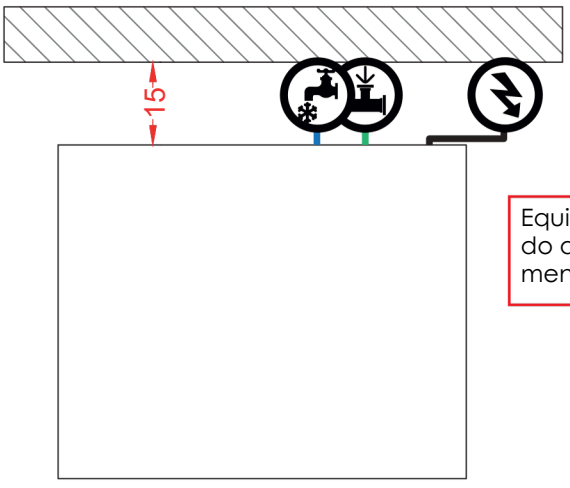

Vista Planta

Equipo debe estar alejado del muro posterior al menos 15cm.

Temperatura ambiente	Temperatura agua				
	10°C	15°C	25°C	32°C	38°C
10°C	105%	100%	90%	80%	70%
21°C	100%	100%	80%	70%	65%
32°C	90%	80%	70%	60%	60%
38°C	80%	70%	60%	55%	55%
43°C	70%	65%	60%	55%	50%