Línea Frío

Visicooler All Black 2 puertas slim

VC-600B

Equipo ideal para la conservación de productos



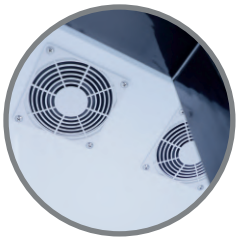

Ventilador



Termostato



Ruedas

Características

- Diseño completo en color negro.
- Iluminación interior LED.
- Controlador de Temperatura digital.
- Ideal para espacios reducidos gracias a sus puertas y diseño Slim.
- Modelo compresor NFH80NA, marca Cubigel.
- Puerta de vidrio doble temperado.

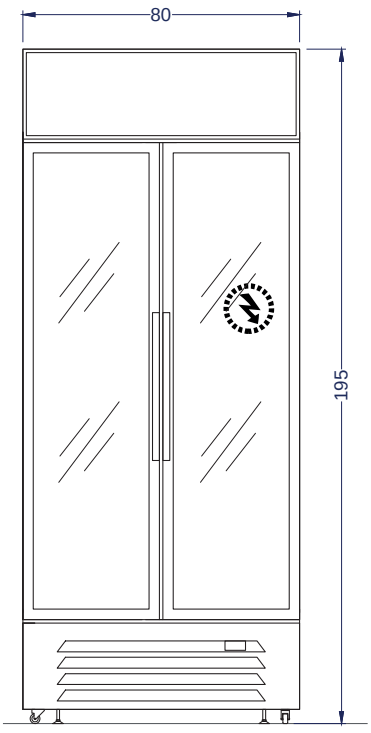

Vista Elevación

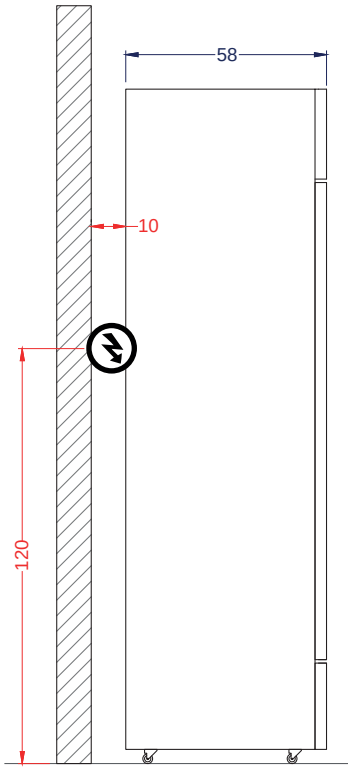

Vista Izquierda

Capacidad	Neta **490 litros**	Bruta **515 litros**	
Dimensiones externas	Ancho **80 cm**	Profundidad **58 cm**	Alto **195 cm**
Dimensiones embalaje	Ancho **85 cm**	Profundidad **62.5 cm**	Alto **201 cm**
Peso	Neto **100 kg**	Bruto **115 kg**	
Especificaciones eléctricas	Potencia **0.46 kW**	Energía **220V/50Hz**	Consumo **3.01kWh/24h**
Refrigerante **R290/85 g**	Enfriamiento **Forzado**		
N° de rejillas	**8 unidades**		
T° de trabajo	**1°C a 10°C**		

Unidad: cm