Línea Frío

Visicooler All Black 3 puertas slim

VC-900B

Equipo ideal para la conservación de productos

VENTUS®



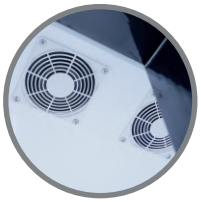

Ventilador



Termostato



Ruedas

Características

- Diseño completo en color negro.
- Iluminación interior LED.
- Controlador de Temperatura digital.
- Ideal para espacios reducidos gracias a sus puertas y diseño Slim.
- Modelo compresor NFH90NA, marca Cubigel.
- Puerta de vidrio doble temperado.

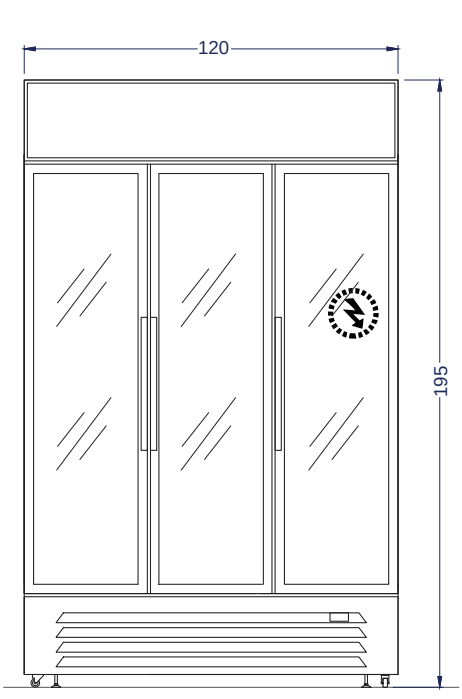

Vista Elevación

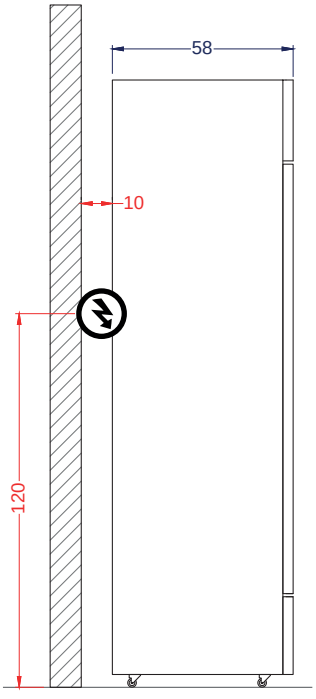

Vista Izquierda

Capacidad	Neta **760 litros**	Bruto **800 litros**	
Dimensiones externas	Ancho **120 cm**	Profundidad **58 cm**	Alto **195 cm**
Dimensiones embalaje	Ancho **126 cm**	Profundidad **62.5 cm**	Alto **201 cm**
Peso	Neto **131 kg**	Bruto **151 kg**	
Especificaciones eléctricas	Potencia **0.55 kW**	Energía **220V/50Hz**	Consumo **4.19kWh/24h**
Refrigerante **R290/95g**	Enfriamiento **Forzado**		
N° de rejillas	**12 unidades**		
T° de trabajo	**1°C a 10°C**		

Unidad: cm