BBQ GRILL®

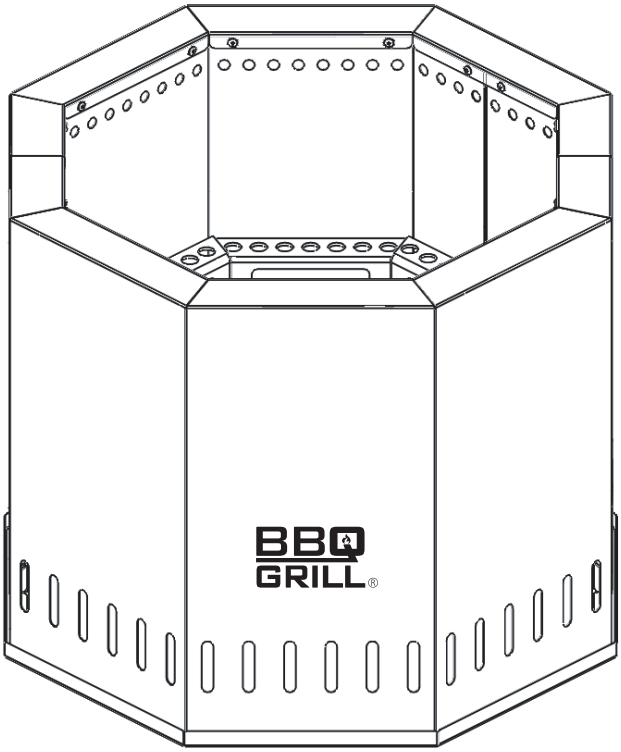

MANUAL DE USUARIO

BRASERO SIN HUMO PUREFIRE

CODIGO: BBQBRASERO

Para cualquier consulta, aclaración, o reclamo en relacion a la garantía, por favor enviar un correo a serviciotecnico@bbqgrill.cl.

LEA EL MANUAL DE USO ANTES DE USAR.

-Omitir leer y seguir estas instrucciones podría resultar en serias lesiones o daño a la propiedad.
-Para uso al aire libre solamente. Lea estas instrucciones antes de usar.
-Guarde este manual para usos o consultas futuras.
-Cualquier modificación del artefacto puede ser peligroso.
-Riesgo de fuego o explosión son posibles si estas instrucciones son ignoradas.
-No mover mientras el brasero esté encendido o aun caliente.
-Este producto es sólo para ser usado en exteriores.
-Jamás la use en el interior, en un área cercada o por debajo del nivel del suelo.
-Este producto se calentará cuando lo use. Operelo con total precaución.
-Mantenga fuera del alcance de los niños y mascotas cuando esté en uso.
-Cualquier modificación podría ser peligrosa.
-No deje el artefacto sin atención mientras se encuentre en uso.
-Cuando encinda el brasero, asegúrese que esté a lo menos 2 metro de cualquier estructura inflamable.
-No use petróleo, aguarrás, metanol, alcohol u otro químico similar para encender el brasero.
-Siempre siga las instrucciones de cuidado y mantención.
-Jamás almacene o cubra el brasero hasta que no se haya enfriado completamente.
-Deje su brasero en cobertizo o garaje cuando no lo use, para protegerlo de los efectos de las condiciones climáticas extremas, especialmente si vive en áreas cercanas a la costa.
-La exposición prolongada a la luz solar, al agua estancada, aire marino, agua salada, puede causar daño.
-El uso de una cubierta para su brasero puede no ser suficiente para proteger su artefacto en caso de alguna de las situaciones antes descritas.
Recomendamos quitar el plástico protector de las piezas de inoxidable, además de cualquier otro tipo de plástico del embalaje.
-Si quedan marcadas las huellas de los dedos, recomendamos limpiar con un paño húmedo.
-El brasero cuenta con una base metálica para que las brasas no entren en contacto con el suelo de forma directa.
-Para evitar el humo de la madera no tan seca, le sugerimos iniciar el fuego con cartones, palitos o abundante yesca seca, para crear una llama constante que elimine el humo inicial.
-Le recordamos que el uso reiterado en interperie y el calor extremo generan óxido.



Recuerde que el brasero puede calentarse a altas temperaturas por lo que recomendamos dejarlo fijo en un lugar y alejado de los niños.

LISTADO DE PARTES

*Si bien se ha hecho todo lo posible en la fabricación de su brasero para eliminar los bordes afilados, debe manipular todos los siguientes componentes con cuidado para evitar lesiones.

En la caja podrá encontrar las siguientes partes y piezas:

Funda

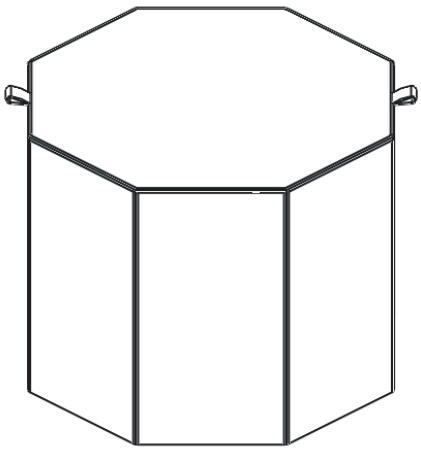

Canasto Brasas

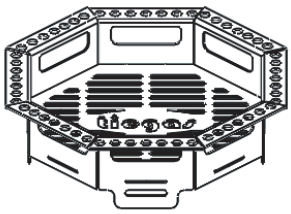

Cuerpo Brasero Inox

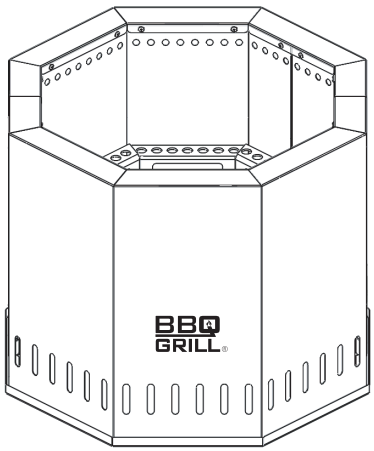

Base Ceniza

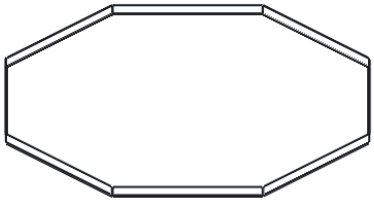

Los braseros de patio de uso exterior proporcionan calidez, luz y un ambiente acogedor, principalmente durante las noches frescas. Sin embargo, es fundamental tomar precauciones y realizar cuidados específicos para garantizar su uso seguro y mantenerlos en buen estado a lo largo del tiempo.

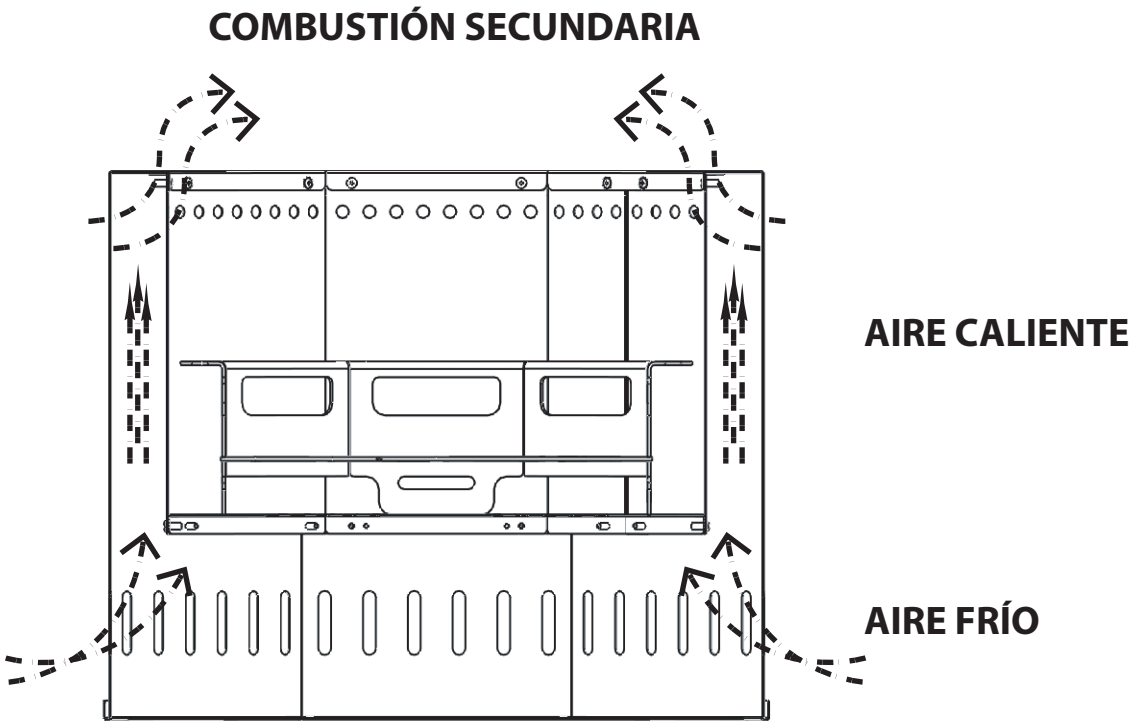

El brasero sin Humo Purefire utiliza un diseño que facilita una adecuada circulación de aire, permitiendo una combustión más completa y limpia. La tecnología utilizada en estos braseros sin humo permite disfrutar de la calidez y el ambiente acogedor de un fuego sin las molestias asociados al humo, siendo una opción sostenible y respetuosa con el medio ambiente.



Recuerde que el brasero puede calentarse a altas temperaturas por lo que recomendamos dejarlo fijo en un lugar y alejado de los niños.

El exclusivo sistema de flujo de aire entre paredes dobles dentro del brasero tardará aproximadamente de 5-15 minutos en alcanzar su máxima eficacia. Cuanto más uniformemente arda tu fuego dentro del brasero, mejor será el funcionamiento de la combustión secundaria.

COMBUSTIÓN SECUNDARIA

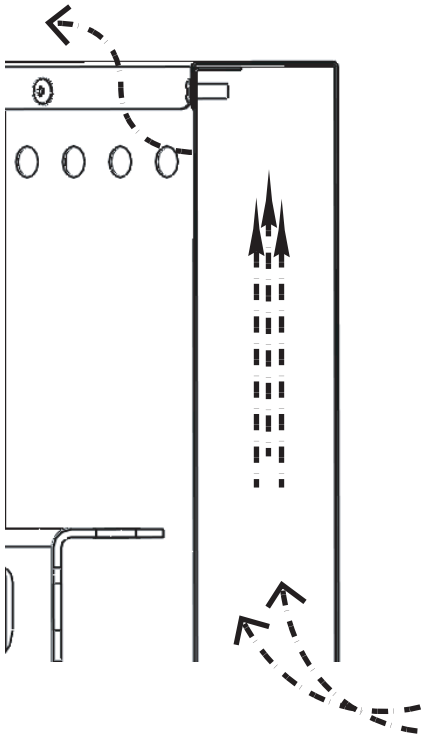

AIRE CALIENTE

AIRE FRÍO

Debido a las temperaturas extremadamente altas, se producirá una decoloración del brasero, lo cual se considera normal. El acero inoxidable tiene una resistencia aumentada a la corrosión, sin embargo, no es a prueba de óxido.

La exposición prolongada a la humedad puede resultar en un aumento de manchas o corrosión.

El canasto de brasas puede fluctuar continuamente a medida que se calienta y enfría. Esto es normal.

La garantía no cubre oxidación, ni deformaciones por calor. Ya que es el comportamiento esperable de los materiales a tan altas temperaturas.



Recuerde que el brasero puede calentarse a altas temperaturas por lo que recomendamos dejarlo fijo en un lugar y alejado de los niños.

COMO USAR SU BRASERO SIN HUMO PUREFIRE

PASO 1: Desembale su Brasero sin Humo **Purefire.**
PASO 2: Elimine debidamente todo el empaque, incluido el plástico protector de embalaje y el adherido en las superficies inoxidables.
PASO 3: Gire el brasero para que quede el **"BBQGRILL"** legible. Luego coloque la bandeja para cenizas en la parte inferior del fogón. A continuación, coloque el canasto de brasas dentro de este con el logo **BBQGRILL** legible hacía arriba.
PASO 4: Comience a armar una pira colocando pequeños trozos de madera seca dentro del canasto para brasas.
Para obtener mejores resultados, no llene en exceso con madera que cubra o se extienda por encima de los orificios de ventilación superiores y rellene los pequeños espacios con cartón.
PASO 5: Encienda un papel enrollado y acérquelo a la base de la pira que armó previamente. **Recuerde que esta acción debe ser rápida ya que el fuego se propaga con rapidez.**
PASO 6: Al iniciar el encendido del brasero, este emitirá humo, ya que las paredes que contienen la pira no se han calentado aún, agregue madera a medida que se acomodan los palos de la pira. Considere que el brasero tardará aproximadamente de 5 a 15 minutos en alcanzar su máxima eficacia. Esto es comprobable ya que no emite humo.

NO ALTERES O MODIFIQUES LOS BRASEROS PUREFIRE DE NINGUNA MANERA. HACERLO PODRÍA RESULTAR EN LESIONES GRAVES, MUERTE Y/O DAÑOS A LA PROPIEDAD.

Siguiendo estos consejos, podrás disfrutar de tu brasero sin humo Purefire de manera segura, además de prolongar su durabilidad, creando un espacio acogedor y cálido para ti, tu familia y amigos.

PRECAUCIONES DE SEGURIDAD

DE USO EXTERIOR Una vez encendido, el brasero puede alcanzar altas temperaturas, por lo que recomendamos dejarlo fijo en un lugar y no mover. Los riesgos no son sólo de incendio. Los gases son el principal peligro de un brasero. Procure utilizarlo en un lugar bien ventilado.

1. UBICACIÓN DEL BRASERO: Instalar sobre una superficie plana y resistente al calor, lejos de muebles, árboles, arbustos, y materiales inflamables. Asegúrate de que el área sobre y alrededor del brasero esté despejada y tenga buena ventilación.
2. DISTANCIA DE SEGURIDAD: Mantén el brasero a una distancia mínima de 3 metros de cualquier estructura o material combustible. Además, nunca lo uses en espacios cerrados debido al riesgo de acumulación de humo y monóxido de carbono.
3. SUPERVISIÓN: Nunca dejes el brasero encendido sin supervisión. Asegúrate de que esté completamente apagado antes de irte a dormir o abandonar el área.
4. MEDIOS PARA APAGAR EL FUEGO: Ten cerca un extintor de incendios, arena, agua o una manta contra incendios por si necesitas apagar el fuego rápidamente.
5. PROTECCIÓN PERSONAL: Usa guantes de protección al manejar el brasero caliente y herramientas adecuadas para manejar el combustible y remover las cenizas.

CUIDADOS Y MANTENIMIENTO

1. INSPECCIÓN Y REPARACIONES: Antes de encender, inspecciona el brasero de signos de desgaste o daño, como óxido o agujeros. Realiza reparaciones o reemplazos según sea necesario para mantener su seguridad y funcionalidad. Para ponerte en contacto con un especialista y/o adquirir un repuesto escríbenos a **serviciotecnico@bbqgrill.cl**
2. COMBUSTIBLE ADECUADO: Utiliza sólo leña bien seca y evita quemar materiales tratados o residuos domésticos, ya que pueden emitir humos tóxicos y dañar el brasero.
Para obtener los mejores resultados, utiliza maderas duras secas. Llenar en exceso tu brasero por encima de los agujeros de ventilación superiores disminuirá la eficiencia y producirá más humo.
3. LIMPIEZA: Una vez que el brasero se haya enfriado completamente, limpia tu brasero y vacía las cenizas después de cada uso para mantener un flujo de aire óptimo y conseguir una correcta combustión y mejores resultados en la reducción de humo.
4. COBERTOR BRASERO PUREFIRE: Utiliza el cobertor incluido para ayudar al brasero a enfrentar los desafíos climáticos y prolongar su vida útil.
5. GUARDADO DURANTE TEMPORADAS NO UTILIZADAS: Si no vas a utilizar el brasero durante un largo período, guárdalo en un lugar seco y cubierto para evitar la exposición a condiciones climáticas.

CONDICIONES DE GARANTÍA

¿Qué hacer en caso de avería?

Consulte el manual de instrucciones, y si no logra solucionar su consulta o problema,
envíe un correo a serviciotecnico@bbqgrill.cl, donde se le entregará la mejor atención y servicio,
encontrando solución a sus problemas, rápida y eficientemente.

PÓLIZA DE GARANTÍA LEGAL

BBQ GRILL garantiza el correcto funcionamiento del producto,
que es objeto de la presente póliza y en conformidad con la ley N° 19.496, le otorga un periodo de garantía legal de 3 meses desde la fecha de adquisición del producto, siempre y cuando no haya sido deteriorado por un hecho imputable al consumidor.
En los supuestos cubiertos por esta garantía, el titular de la misma tendrá derecho a la reparación totalmente gratuita de los vicios o
defectos originarios del producto. Para hacer efectiva la garantía, el consumidor, en conformidad
con lo dispuesto en el inciso 6° del artículo 21 de la ley N° 19.496,
deberá requerir la prestación de un Servicio Técnico autorizado por BBQ GRILL.

CONDICIONES GENERALES DE LA GARANTÍA

BBQ GRILL otorga de forma gratuita 1 año de garantía, a partir de la fecha de adquisición del producto,
reparar las fallas de fabricación o calidad de todos sus materiales, accesorios, partes y elementos, que afecten el normal uso del producto.
La garantía será de forma gratuita para el consumidor, incluyendo mano de obra, repuestos, materiales, entre otros.
Para hacer válida la garantía, es requisito tener la boleta o factura del producto.
La garantía será solamente válida en Chile.

EXCLUSIONES DE GARANTÍA

Quedan fuera de garantía, es decir que el costo total de la mantención, reparación, y evaluación del producto, los siguientes puntos.

- Avería a causa de negligencia o el uso incorrecto del producto por parte del cliente o terceros.
- Averías producidas por caso fortuito, fuerza mayor, exposición al calor excesivo, exposición a condiciones meteorológicas adversas.
- Abuso físico, químico o daños causados por el cuidado y mantenimiento inadecuado del producto.
- Defectos derivados de procedimientos de manipulación, corte e instalación de forma no adecuada. Si el producto no fue instalado o reparado por un técnico autorizado por BBQ GRILL, el producto no tendrá garantía en el caso de fallas asociadas a la instalación o reparación del producto.
- Desgastes o deterioros estéticos del producto, producidos por su uso.
- Daños ocasionados por acumulación de grasa y suciedad.
- Daños por uso de productos que dañan el acero inoxidable, tales como el cloro, ácido muriático, diluyentes abrasivos, etc.

Recuerde que...

Para cualquier consulta, aclaración, o reclamo en relacion a la garantía, por favor enviar un correo a serviciotecnico@bbqgrill.cl.

Gracias por seleccionar BBQ Grill. Nuestras parrillas han sido cuidadosamente diseñadas para ofrecer una calidad profesional, donde podrá encontrar parrillas para todo tipo de necesidad.Frente a cualquier comentario, consulta, o reclamo, comuníquese con nosotros a través del correo contacto@bbqgrill.cl, y lo atenderemos rápidamente.
Importado por Imega Ventus SpA.