MANUAL DE ARMADO

Lista de partes:

1x Parte A

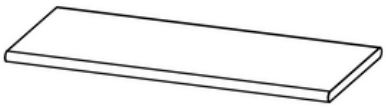

Tablero mesa

1x Parte B

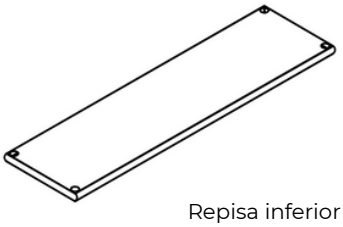

Repisa inferior

2x Parte C

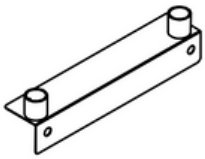

Soporte inferior

4x Parte D

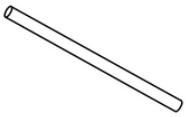

Patas

13x Parte E



Tornillos de fijación

1x Parte F



Llave Allen

5x Parte G



Tornillos

PASO 1

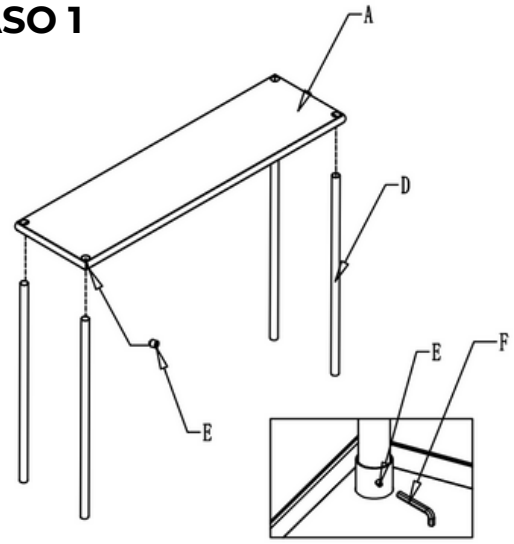

PASO 2

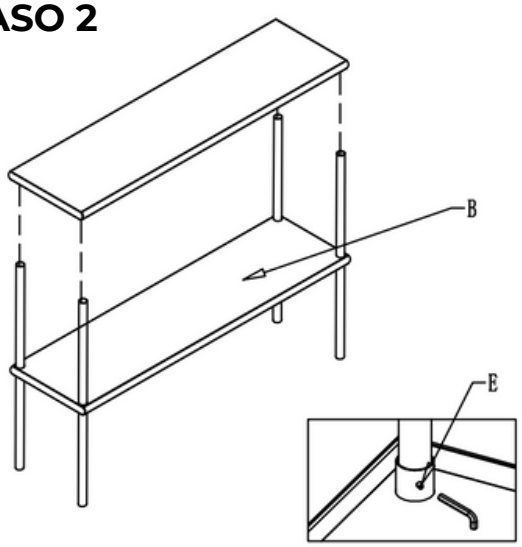

PASO 3

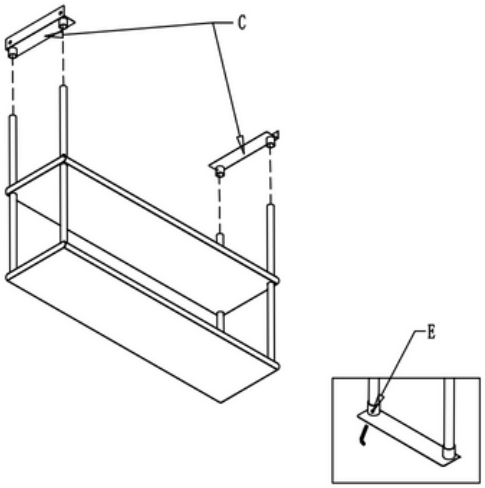

PASO 4

