Línea Acero

Repisa plateo 120x30x85,2

VP-12030

Equipo ideal para comercio y cadenas Food Service



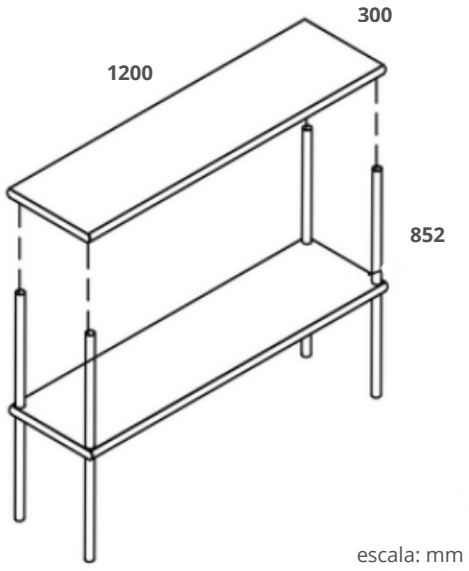

escala: mm

Características

- Completamente de acero inoxidable.
- Incluye 2 repisas compatibles con el mesón de trabajo WT-1200 construidas en acero inoxidable de 1,2mm de espesor.
- Diseño funcional fácil de limpiar y de instalar.

Capacidad	Por repisa **60kg**		
Dimensiones equipo	Ancho **120cm**	Profundidad **30cm**	Alto **85,2cm**