MANUAL DE ARMADO

Lista de partes:

1x Parte A

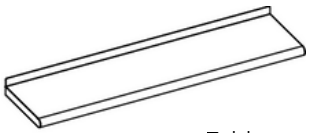

Tablero repisa

1x Parte B



Soporte izquierdo

1x Parte C



Soporte derecho

6x Parte D



Tornillos de fijación

4x Parte E



Tornillos

4x Parte F



Tarugos

PASO 1

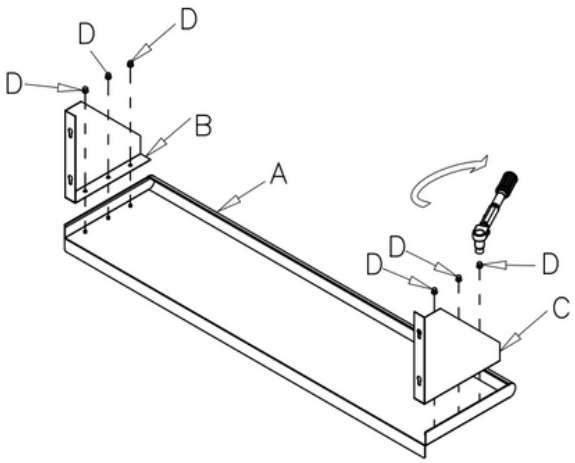

PASO 2

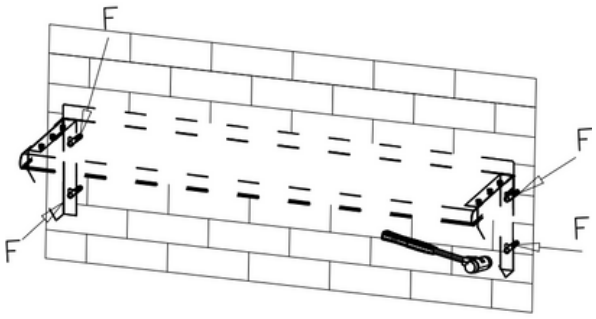

PASO 3

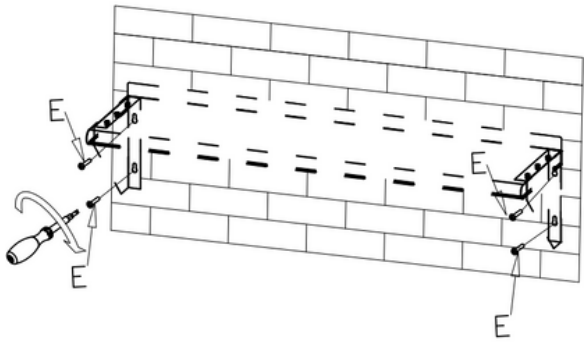

PASO 4

