Línea Calor

Plancha Churrasquera a gas con quemador TICGAS de 4 flautas

PLCH 600X600

Equipo pensado para emprendedores y nuevos negocios





Acabados suaves en Inox para mejorar limpieza



Cuenta con el exclusivo quemador de 4 flautas único en el mercado desarrollado completamente por Ticgas

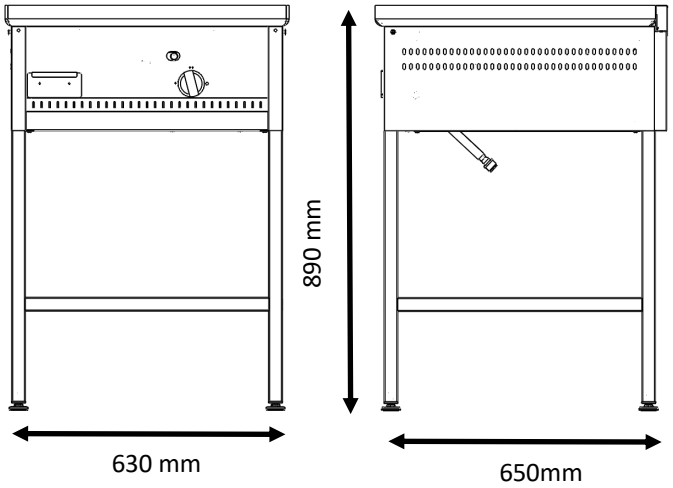

ticgas®

Calidad, Eficiencia y Economía

"....Nuestros productos están estudiados para la eficiencia y alto rendimiento de su negocio..."

Plancha Churrasquera 600x600

- Equipo certificado para Gas Licuado (GLP) o Gas Natural (GN)
- Cuenta con nuestro quemador TICGAS de 4 flautas
- Válvula de gas 3 posiciones certificada
- Termocupla de seguridad para corte de gas
- Para una limpieza total se puede remover la plancha, desatornillando 4 pernos

Descripción producto:

Ancho: 630mm
Fondo: 650mm
Altura: 890mm

38Kg

Peso: 38,4 Kg

Potencia: 5,5 kW
Consumo Nominal:
GLP: 400 g/h
GN: 0,508 m3/h]

Embalaje:

Ancho: 6350mm
Fondo: 655mm
Altura: 895mm

EAN - 13:

GLP: 1205015100472
GN: 1205015100489

0000000490521

" Este aparato se debe instalar de acuerdo con la reglamentación en vigor y se debe utilizar únicamente en lugares suficientemente ventilados. Consultar las instrucción antes de instalar y utilizar este aparato. "

Para comunicarte con nuestro servicio técnico: sstt@ticgas.cl