MANUAL DE INSTRUCCIONES

MAQUINA DE HIELO



MODELO BMH097

INSTRUCCIONES DE SEGURIDAD

1. Al utilizar aparatos eléctricos, siempre se deben seguir las precauciones básicas de seguridad, incluidas las siguientes:
2. Lea todas las instrucciones antes de usar.
3. Este aparato puede ser utilizado por niños a partir de 8 años si han recibido supervisión o instrucciones sobre el uso del aparato de forma segura y si comprenden los peligros que implica. La limpieza y el mantenimiento del usuario no deben ser realizados por niños a menos que sean mayores de 8 años y estén bajo supervisión. Mantenga el aparato y su cable fuera del alcance de niños menores de 8 años.
4. Los aparatos pueden ser utilizados por personas con capacidades físicas, sensoriales o mentales reducidas o con falta de experiencia y conocimiento si han recibido supervisión e instrucciones sobre el uso del aparato de forma segura y si comprenden los peligros involucrados.
5. Los niños no deben jugar con el aparato.
6. Apague el aparato y desconéctelo del suministro antes de cambiar accesorios o acercarse a piezas que se mueven durante el uso.
7. Si el cable de alimentación está dañado, debe ser reemplazado por el fabricante, su agente de servicio o personas igualmente calificadas para evitar riesgos.
8. Desconecte siempre el aparato del suministro eléctrico si se deja desatendido y antes de montarlo, desmontarlo o limpiarlo.
9. Para protegerse contra incendios, descargas eléctricas y lesiones personales, no sumerja el aparato, su cable o enchufe en agua ni en ningún otro líquido.
10. Es necesaria una estrecha supervisión cuando se utiliza cualquier aparato cerca de niños.
11. Desenchufe del tomacorriente cuando no esté en uso, antes de poner o quitar piezas y antes de limpiar.
12. Evite el contacto con las piezas móviles.
13. No opere ningún electrodoméstico con un cable o enchufe dañado o después de que el electrodoméstico funcione mal o se caiga o se dañe de alguna manera. Devuelva el electrodoméstico a servicio técnico calificado para que lo examine, repare o ajuste eléctrico o mecánicamente.
14. El uso de accesorios no recomendados por el fabricante del aparato puede provocar incendios, descargas eléctricas o lesiones personales.
15. No deje que el cable cuelgue del borde de una mesa o mostrador ni toque superficies calientes.
16. Para desconectar, apague la unidad y desconéctela del tomacorriente de pared.
17. El recipiente debe lavarse y secarse completamente con una toalla antes de usarlo.
18. Mantenga las manos, el cabello, la ropa, las espátulas y otros utensilios alejados del aparato durante el funcionamiento para reducir el riesgo de lesiones a las personas y daños al aparato. No utilice objetos ni utensilios afilados dentro del recipiente de hielo.
19. Asegúrese de que el voltaje indicado en la placa de identificación coincida con el voltaje de su hogar.
20. Nunca limpie con estropajos, limpiadores abrasivos o implementos duros.
21. No coloque ni utilice el aparato sobre superficies calientes como una estufa, una placa calefactora o cerca de una llama de gas abierta.
22. Riesgo de incendio/Se utilizan materiales inflamables.
23. Mantenga las aberturas de ventilación, en el gabinete del aparato o en la estructura integrada, libres de obstrucciones.
24. No dañe el circuito frigorífico.

25. No utilice dispositivos mecánicos u otros medios para acelerar el proceso de descongelación o el proceso de recolección de hielo, distintos de los recomendados por el fabricante.
26. No utilice otro tipo de aparatos eléctricos dentro de la máquina de hielo.

Especificaciones Técnicas

Modelo	Voltaje	Frecuencia	Potencia
BMH097	220-240V~	50Hz	100W

Panel de control

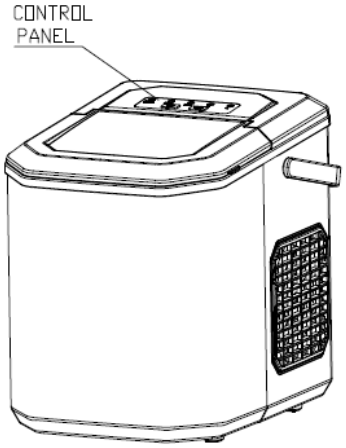

A. Visualización del tamaño de hielo seleccionado: Pequeño y Grande
B. Indicador de encendido
C. Indicador de hielo lleno
D. Indicador de falta de agua
E. Botón para encender/apagar la unidad
F. Botón para seleccionar el tamaño del cubito de hielo.

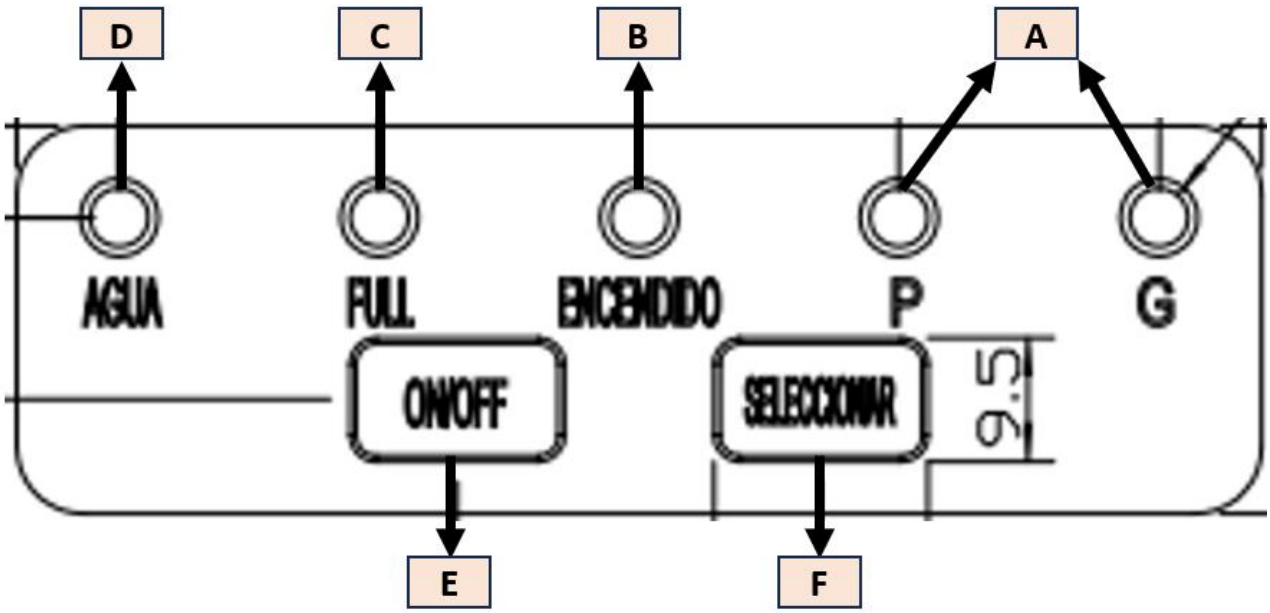

INSTRUCCIONES DE USO

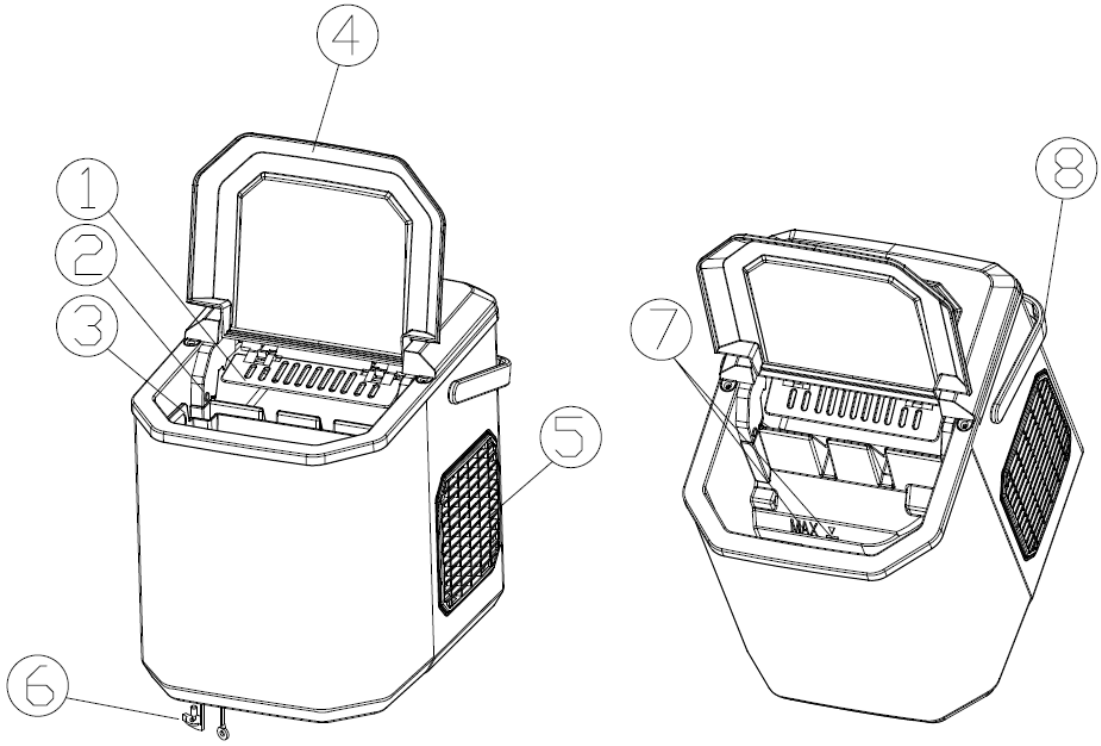

1. Depósito de hielo
2. Sensor de hielo lleno
3. Cesta de hielo
4. Tapa superior con ventana transparente
5. Salida de aire
6. Tapa de drenaje de agua: en el lado frontal inferior de la unidad.
7. NIVEL MÁXIMO DE AGUA, Retire la cesta de hielo; podrá ver la marca de nivel de agua.
8. Mango

Programa de autolimpieza automático

Enchufe su máquina, presione el botón "ON/OFF" en el panel de control durante más de 5 segundos. Para ingresar al programa de autolimpieza, se necesitan 30 minutos. El indicador "P, G" parpadeará por turnos durante la limpieza. Después de la limpieza, drene el agua del tanque interno a través de la salida de drenaje en la parte inferior de la máquina.

Desembalaje de la máquina de hielo

1. Retire el embalaje exterior e interior. Compruebe si hay una cesta para hielo y una pala para hielo en el interior. Si falta alguna pieza, póngase en contacto con nuestro servicio de atención al cliente.

2. Retire las cintas para fijar la pala para hielo, la cesta para hielo y la pala para hielo. Limpie el depósito y la cesta para hielo.

3. Coloque la máquina de hielo sobre una encimera nivelada y plana, sin luz solar directa ni otras fuentes de calor (es decir, estufa, horno, radiador). Asegúrese de que haya al menos 4 pulgadas de espacio entre la parte posterior y los lados izquierdo y derecho con la pared.

4. Deje pasar una hora para que el líquido refrigerante se asiente antes de enchufar la máquina de hielo.

5. El aparato debe colocarse de forma que el enchufe sea accesible.

Advertencia: llene solo con agua potable. Utilice solo agua potable.

Ensamble el mango

Gire el mango hasta el mismo ángulo que el orificio de montaje de la máquina y colóquelo en la máquina.

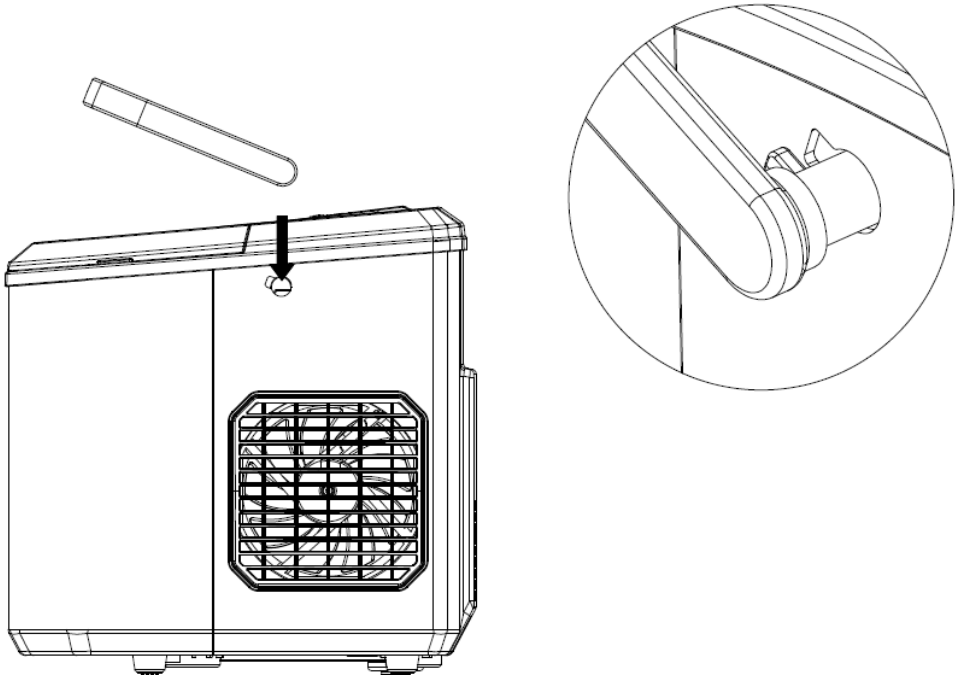

Conexión de la máquina de hielo

El uso inadecuado del enchufe puede provocar un riesgo de descarga eléctrica. Si el cable de alimentación está dañado, llame a nuestro servicio de atención al cliente.

1. Esta unidad debe estar correctamente conectada para su seguridad. El cable de alimentación de este aparato está equipado con un enchufe de tres clavijas que se acopla a las tomas de pared estándar de tres clavijas para minimizar la posibilidad de descarga eléctrica.

2. Enchufe el aparato en una toma de pared exclusiva, correctamente instalada. Cualquier pregunta relacionada con la alimentación o la conexión eléctrica debe dirigirse con nuestro servicio técnico.

3. Este aparato requiere una toma de corriente estándar de 220-240 voltios, 50 Hz.

Limpieza y mantenimiento de la máquina de hielo

Antes de utilizar la máquina de hielo, se recomienda encarecidamente limpiarla a fondo.
1. Saque la canasta de hielo
2. Limpie el interior con detergente diluido, agua tibia y un paño suave.
3. A continuación, utilice el agua para enjuagar las piezas internas y vacíe el agua destapando el desagüe de agua tibia.
5. Seque el interior y el exterior con un paño suave y limpio.
6. Cuando no vaya a utilizar la máquina durante un período prolongado, vacíe el agua por completo y seque el interior.

Uso de la máquina de hielo

1. Abra la tapa, retire la canasta de hielo y vierta agua en el tanque. Mantenga el nivel de agua por debajo de la marca de nivel de agua.

2. Presione el botón "ON/OFF" en el panel de control para comenzar el ciclo de fabricación de hielo.

3. Seleccione el tamaño del cubo de hielo presionando el botón "SELECCIONAR". Si la temperatura ambiente es inferior a 15 °C, se recomienda seleccionar cubos de hielo pequeños para evitar que el hielo se pegue.

4. El ciclo de fabricación de hielo dura aproximadamente 6 -8 minutos, según la selección del tamaño del cubo de hielo y la temperatura ambiente. La temperatura ambiente recomendada es de 10 °C a 38 °C.

5. Si la bomba no puede inyectar agua, la máquina de hielo se detendrá automáticamente y se encenderá el indicador "AGUA". Presione el botón "ON/OFF", llene con agua hasta la marca de nivel máximo de agua y presione el botón "ON/OFF" nuevamente para encender la unidad nuevamente. Deje que el líquido refrigerante dentro del compresor se asiente durante al menos 3 minutos antes de reiniciarlo.

6. La máquina de hielo se detiene cuando la canasta de hielo está llena y el indicador "FULL" (hielo lleno) se enciende.

Advertencia: La luz solar directa o el reflejo de la luz solar pueden provocar un mal funcionamiento del sensor de infrarrojos. Si la unidad no se detiene, incluso los cubitos de hielo obstruyen el sensor. Mueva la unidad hacia donde no entre la luz solar.

7. Cambie el agua del depósito de agua cada 24 horas para garantizar un nivel de higiene razonable. Si no se va a utilizar la unidad, vacíe toda el agua y seque el tanque.

PROBLEMA	POSIBLE CAUSA	SOLUCION
SOLUCIÓN DE PROBLEMAS El indicador "Agua" está encendido	Falta de recursos hídricos	Detenga la máquina de hielo, llene el depósito de agua y presione el botón "ON/OFF" nuevamente para reiniciar la unidad.
El indicador "Full" está encendido	El cesto está lleno de hielo	Retire el hielo de la canasta de hielo. Presione el botón "Seleccionar" continuamente durante 5 segundos, la unidad podría producir hielo durante 10 ciclos incluso si el indicador "Full" está encendido.
Los cubitos de hielo se pegan entre sí	El ciclo de fabricación de hielo es demasiado largo.	Detenga la máquina de hielo y reiníciela cuando los bloques de hielo se derritan. Seleccione la selección de cubitos de hielo de tamaño pequeño.
	La temperatura del agua en el tanque interior es demasiado baja.	Reemplace el agua. La temperatura del agua recomendada es de 8 a 32 °C.
El ciclo de fabricación de hielo es normal, pero no se forma hielo	La temperatura ambiente o la temperatura del agua en el tanque interior es demasiado alta.	La temperatura ambiente debe ser de 10-38 °C, la temperatura del agua debe ser 8-32°C
	El refrigerante en el sistema de enfriamiento tiene fugas.	Verifique por un técnico calificado.
	La tubería en el sistema de enfriamiento está bloqueada.	Verifique por un técnico calificado.

Garantía

Este aparato está garantizado durante 2 años a partir de la fecha de compra contra cualquier defecto de fabricación. La garantía quedará totalmente anulada, si la avería se ha producido por golpes, ralladuras, caídas, instalación incorrecta por parte de un servicio externo no autorizado por BLANIK, desgaste producido por maltrato o uso indebido, casos fortuitos o de causa mayor y en aquellos modelos que posean luz, los casos de ampolletas quemadas. Es imprescindible presentar la boleta de compra cuando se solicite la garantía. La garantía se debe tramitar directamente con el distribuidor con el que se adquirió el producto. Ante consultas o comentarios llamar al 226180700 - 226180701, o contactarse al correo serviciotecnico@blanik.cl

RECETAS

Mocktail de Naranja y Coco

Ingredientes:
1 taza de jugo de naranja natural
1 taza de agua con gas
1 taza de agua de coco
Menta
Hielo

Preparación:
1. Mezclar todos los ingredientes en una jarra.
2. Servir en dos vasos y disfrutar heladito

Licor tipo Baileys sin alcohol

Ingredientes:
400 ml de whisky sin alcohol
Espresso doble
250 gr de leche condensada
1 tarro de leche evaporada
1 cda de Cacao amargo en polvo Gourmet
1 cda de Esencia de vainilla Gourmet
Canela entera
Hielo

Preparación:
1. Se echan todos los ingredientes a la juguera, excepto la canela, y mezclamos.
2. Luego enfriamos la preparación por al menos cuatro hrs.
3. Finalmente, la servimos con hielo y un palito de canela