MANUAL DE INSTRUCCIONES
WAFFLERA HARRY POTTER

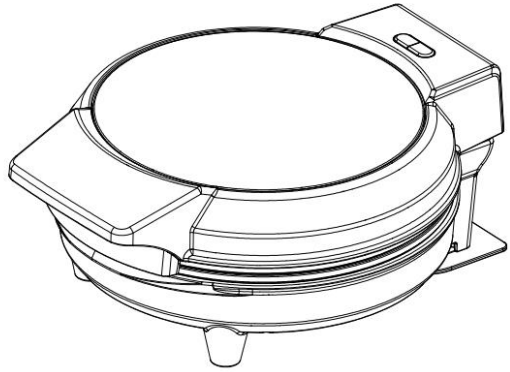

MODELO BWHP099

All characters and elements © & ™ Warner Bros. Entertainment Inc.
WB SHIELD: © & ™ WBEI. Publishing Rights © JKR. (s26)

Precauciones Importantes

Cuando se utilizan aparatos eléctricos, las precauciones básicas de seguridad deben seguirse, incluyendo:

Lea todas las instrucciones.

1. Para protegerse contra incendios, descargas eléctricas y lesiones personales, no sumerja el aparato, el cable o el enchufe en agua o cualquier otro líquido.
2. Si es usada por niños, debe ser supervisado por un adulto.
3. Asegúrese de que el voltaje de la toma de corriente corresponde con el que aparece en la placa de características.
4. Desenchufe del tomacorriente cuando no esté en uso, antes de colocar o quitar piezas y antes de limpiarlo.
5. Durante el funcionamiento, mantenga las manos y el cable lejos de las partes calientes del aparato.
6. No coloque ni utilice el aparato sobre superficies calientes, tales como estufas, hornillos, ni cerca de llamas de gas abiertas.
7. No opere ningún aparato con un cable dañado de enchufe, o después de un mal funcionamiento o si se ha caído o dañado de alguna manera. Devuelva el aparato al centro de servicio autorizado más cercano para su revisión, reparación o ajuste eléctrico o mecánico.
8. No utilice este aparato en exteriores.
9. No permita que el cable cuelgue del borde de la mesa o mostrador, ni que toque superficies calientes.
10. Si el cable de alimentación está dañado, debe ser reemplazado por el fabricante o por un técnico autorizado, a fin de evitar un accidente.
11. No intente reparar este aparato por sus propios medios.
12. No utilice el aparato para otro uso distinto al indicado.
13. Este aparato no está destinado al uso por personas (incluye niños) con reducida capacidad física, sensorial o mental, o falta de experiencia y conocimiento, a menos que les hayan sido dada las instrucciones o una supervisión al respecto del uso del aparato por una persona responsable por su seguridad.
14. Niños deben ser supervisados para asegurar que ellos no jueguen con el aparato.
15. Sólo para uso domestico
16. Producto no apto para operar por medio de un temporizador externo o un sistema independiente de control remoto.
17. Producto no apto para lavavajillas.

PRECAUCIÓN: Antes de realizar cualquier operación de limpieza, desconecte el aparato de la alimentación. El aparato no debe ser sumergido, ni mojarse con ningún tipo de líquido, tampoco debe ser expuesto a espacios húmedos. No utilice productos abrasivos para la limpieza de las piezas o accesorios que están en contacto con alimento.

All characters and elements © & ™ Warner Bros. Entertainment Inc.
WB SHIELD: © & ™ WBEI. Publishing Rights © JKR. (s26)



PRECAUCIÓN, superficie caliente.

NOTA: Su Wafflera puede emitir un poco de humo la primera vez que se usa, esto no es un defecto de fabricación, en el proceso de fabricación se usan aceites que se queman la primera vez que se usa la máquina, esto ocurrirá solo algunos minutos.

GUARDE ESTAS INSTRUCCIONES

Como limpiar el producto

Nunca utilice productos y materiales de limpieza abrasivos, ya que esto daña el recubrimiento antiadherente de las placas.

1. Desconecte el aparato.
2. Deje que el aparato se enfríe correctamente en posición abierta.
3. En primer lugar, retire el exceso de aceite de las placas con un pedazo de papel de cocina antes de limpiarlos.
4. Utilice una espátula de madera o plástico para eliminar los residuos de alimentos de mayor tamaño o que se encuentren muy adheridos. No utilice utensilios metálicos, afilados o abrasivos.
5. Limpie las placas de cocción con un paño suave húmedo o una esponja.
6. Limpie el exterior del aparato con un paño húmedo.

Seque cualquier humedad con un papel de cocina y luego guarde la máquina

Especificaciones Técnicas

Modelo	Voltaje	Frecuencia	Potencia
BWHP099	220-240V	50 -60Hz	700W

Listado de Partes

1. Lamina decorativa
2. Carcasa superior
3. Indicador de encendido
4. Carcasa inferior
5. Tapa de alimentación
6. Placa superior
7. Placa inferior

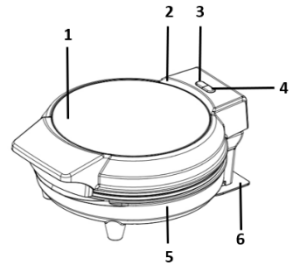

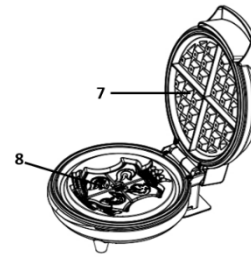

All characters and elements © & ™ Warner Bros. Entertainment Inc.
WB SHIELD: © & ™ WBEI. Publishing Rights © JKR. (s26)

Antes de usarlo por primera vez

- Desembale cuidadosamente el aparato.
- Retire las bolsas de plástico de todas partes de la unidad. No deje las bolsas de plástico alrededor de los niños.
- Asegúrese de que todas las piezas están ahí y en buen estado.
- Pase un paño húmedo sobre las placas de cocción antes del primer uso.
- Lea atentamente las instrucciones de uso y los puntos de seguridad a tener en cuenta.

Puntos de Seguridad

Este aparato es conforme a las normas vigentes para este tipo de producto.

1. Asegúrese de que los partidos de tensión de red al indicado en el aparato 220 V y que la toma puede proporcionar la energía necesaria.
2. Coloque el aparato sobre una superficie plana y estable, segura de las salpicaduras.
3. No coloque el aparato directamente sobre superficies inestables (ropa de cama, muebles, etc).
4. Colocar el aparato en el centro de la mesa un mínimo de 20 cm de cualquier pared o plano vertical.
5. No mueva el aparato mientras está en uso.
6. Desenchufe el aparato si no funciona normalmente o si es inestable.

Instrucciones de Uso

Conecte su Wafflera Blanik a una toma de corriente y cerrar las placas de cocción. El precalentamiento tomará aproximadamente 5 minutos.

La luz de color rojo estará encendida, lo que indica que la máquina de waffles está enchufada y encendida. La luz verde, que indica "Listo", se encenderá una vez que se ha alcanzado la temperatura de cocción correcta. Es en ese momento donde se pone la mezcla sobre su Wafflera Blanik.

Aplique un poco de mantequilla o aceite con una brocha de cocina a las placas de cocción la primera vez de uso. Verter suficiente mezcla sobre la placa de cocción inferior, hasta el punto que los dibujos queden completamente cubiertos de la mezcla. Si es necesario, use una espátula para esparcir la mezcla a los lugares de difícil acceso. En este punto, la luz verde se apagará, lo que quiere decir que el proceso de horneado comienza.

Cierre la máquina, y vuelva a abrir cuando la luz verde nuevamente se vuelva a encender. Abrir la máquina antes de este punto puede significar que la mezcla se desparrame fuera de la máquina, y que sea difícil de remover. Cuando la luz verde se encienda, significa que su waffle estará listo según lo que usted seleccionó en la perilla de control de temperatura.

Harry Potter
All characters and elements © & ™ Warner Bros. Entertainment Inc.
WB SHIELD: © & ™ WBEI. Publishing Rights © JKR. (s26)

Si desea el waffle más oscuro, vuelva a cerrar la máquina hasta que el waffle obtenga el color que usted desea. Remueva el waffle con un utensilio no metálico, como utensilios de madera o de plástico.

NOTA: Si al poner la mezcla en su wafflera se libera un exceso de vapor, se recomienda abrirla y volver a cerrar la máquina.

Recetas
Receta básica de Waffles
Ingredientes
2 huevos
1 y 1/2 taza de leche (375cc.)
100 gramos de mantequilla derretida
2 tazas de harina sin polvos de hornear (240 gramos)
3 cucharaditas de polvo de hornear
1/2 cucharadita de sal
Para waffles dulces, 3 cucharadas de azúcar, para salados, 3 cucharaditas de sal

Preparación:
1. Batir un poco los huevos hasta que estén espumosos.
2. Agregar la leche y la mantequilla derretida.
3. Aparte cernir la harina, la sal y el polvo de hornear, y el azúcar en caso de waffles dulces. Mezclar los ingredientes secos con los líquidos revolviendo con cuchara hasta obtener una pasta suave.
4. Enmantequillar la plancha de cocción de la máquina, y luego verter la mezcla en la máquina precalentada. Llenar hasta cubrir los cerritos por completo.
5. Cuando sus waffles estén listos, retirar cuidadosamente con implementos no metálicos, esto para no dañar la placa de cocción.
Finalmente, uds puede comer los waffles en acompañamiento a miel, manjar, azúcar flor, mermeladas, salsas de chocolate, etc.

Receta waffles Selecta
Ingredientes
1 mezcla de Panqueques SELECTA
3 huevos
2 tazas de agua Preparación
En un bowl grande, agregue el agua y los huevos, y sobre esto la mezcla de panqueques Selecta. Con una batidora, bata 1 minuto a velocidad baja y luego 4 minutos a velocidad alta.

All characters and elements © & ™ Warner Bros. Entertainment Inc.
WB SHIELD: © & ™ WBEI. Publishing Rights © JKR. (s26)

Agregue la mezcla a su Waffle Maker Blanik precalentada, hasta llenar por sobre la figura de placa de cocción.
Cuando sus waffles ya se encuentren listos, retirar con implementos no metálicos, esto para no dañar la placa de cocción

Finalmente, usted puede comer los waffles en acompañamiento a miel, manjar, azúcar flor, mermeladas, salsas de chocolate, etc.

Garantía
Este aparato está garantizado durante 2 años a partir de la fecha de compra contra cualquier defecto de fabricación. La garantía quedará totalmente anulada, si la avería se ha producido por golpes, ralladuras, caídas, instalación incorrecta por parte de un servicio externo no autorizado por BLANIK, desgaste producido por maltrato o uso indebido, casos fortuitos o de causa mayor y en aquellos modelos que posean luz, los casos de ampolletas quemadas. Es imprescindible presentar la boleta de compra cuando se solicite la garantía. La garantía se debe tramitar directamente con el distribuidor con el que se adquirió el producto. Ante consultas o comentarios llamar al 226180700 - 226180701, o contactarse al correo serviciotecnico@blanik.cl

All characters and elements © & ™ Warner Bros. Entertainment Inc.
WB SHIELD: © & ™ WBEI. Publishing Rights © JKR. (s26)