EF36M+PS

LAVAVAJILLAS BAJO MESÓN 40 RACK/H

IMEGA VENTUS SpA.
LIDERES EN EQUIPAMIENTO GASTRONOMICO

ELÉCTRICO

Voltaje	220V/50Hz/1F
Potencia	3.16 kW
Corriente	14.4 A
Enchufe	Monofásico Industrial 1X16A
Altura	160cm

SANITARIO (Agua blanda)

Diámetro	3/4“
Presión	2 - 4 bar
T° agua F/C	50°C - 60°C máx.
Altura	40cm

DESAGÜE (instalación estándar)

Diámetro	2” (50mm)
Tipo	Cobre hasta 2 metros
Altura	A piso, sifonado



COMENDA
the environmentally friendly brand

CARACTERÍSTICAS

Construcción:	Acero inoxidable
Dimensiones:	57 x 61 x 82 cm
Capacidad racks	40 rack/h
Dimensiones rack:	50x50 cm
Capacidad estanque:	20 litros
Consumo agua enguaje:	2.6 l/rack
Programa de lavado:	90”/ 180”
Peso:	58 kg

- Parada automática en caso de apertura accidental de la puerta.
- Termostop: Garantiza que se alcancen las temperaturas de funcionamiento correctas.
- Panel de control electromecánico ntuitivo y universal, permite a los operarios elegir entre dos ciclos de lavado (corto o intensivo) según el nivel de suciedad.
- Pantalla digital con termómetro que muestra las temperaturas de lavado y enjuague en tiempo real, garantizando el cumplimiento total de los protocolos HACCP.
- *Cycle countdown* y los códigos de alarma permiten un diagnóstico y una resolución de problemas rápidos.
- HIGIENE: WRIS®2+: sistema integrado de lavado y enjuague; Tanque de una sola pieza de embutición;
- Bombas dosificadoras peristálticas integradas para detergente y abrillantador; control electrónico de temperatura para una monitorización constante;
- Cuenta con múltiples filtros de polipropileno.
  Soporte de rejilla extraíble para un mantenimiento rápido y sencillo.
- HYDRAMASTER SISTEM: Este componente inteligente coordina a la perfección los elementos hidráulicos clave, como bombas, brazos rociadores y sensores, para garantizar un flujo de agua óptimo y constante que proporciona resultados excepcionales.
- **Requiere uso de ablandador de agua.**

PLANIMETRÍA

Unidad: cm

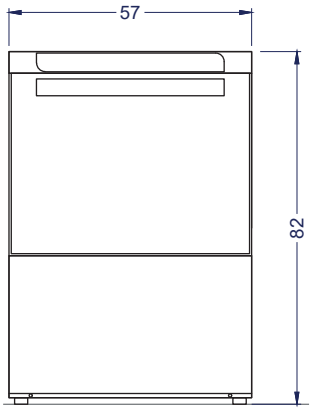

Vista Elevación

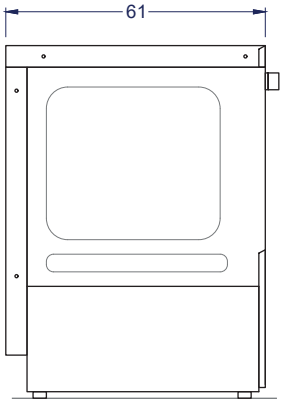

Vista Izquierda

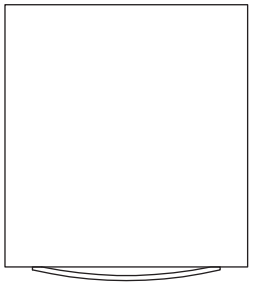

Vista Planta

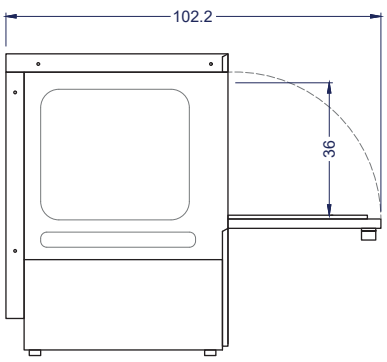

DETALLE INSTALACIÓN

Unidad: cm

1.- Estándar

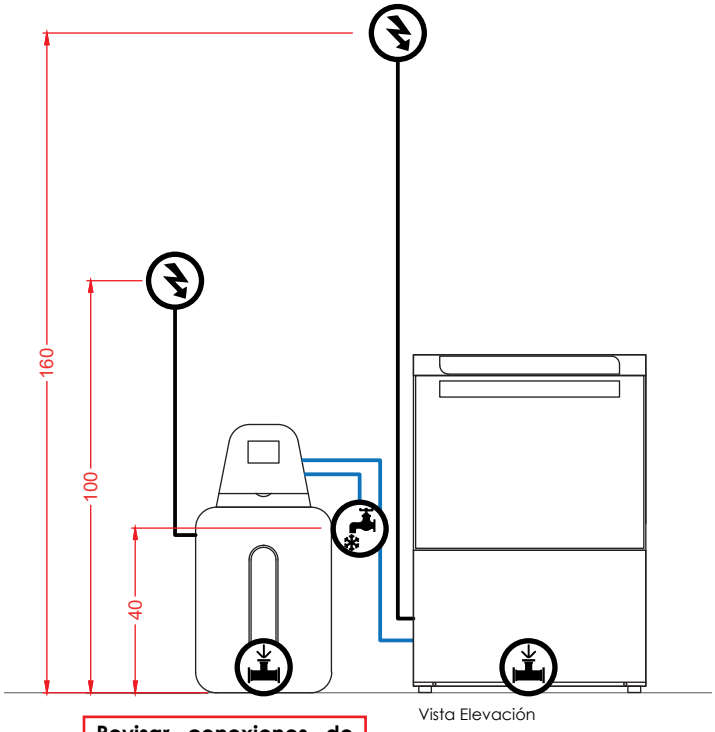

Vista Elevación

Revisar conexiones de ablandador, en la ficha de este equipo.

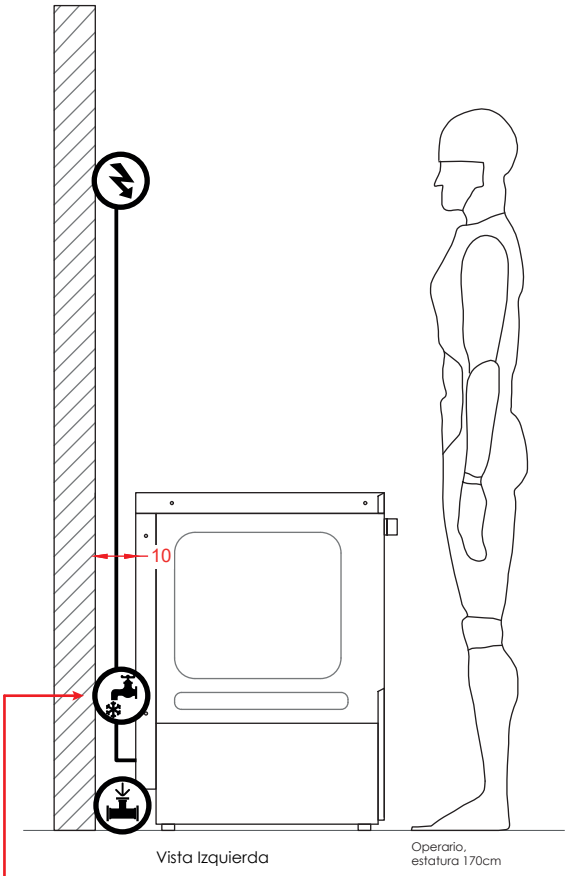

Vista Izquierda

Operario, estatura 170cm

Equipo requiere suministro de **agua blanda.**
De no existir este requerimiento en el lugar, debe ser instalado con **ablandador de agua**, quien abastecerá al equipo, directamente.

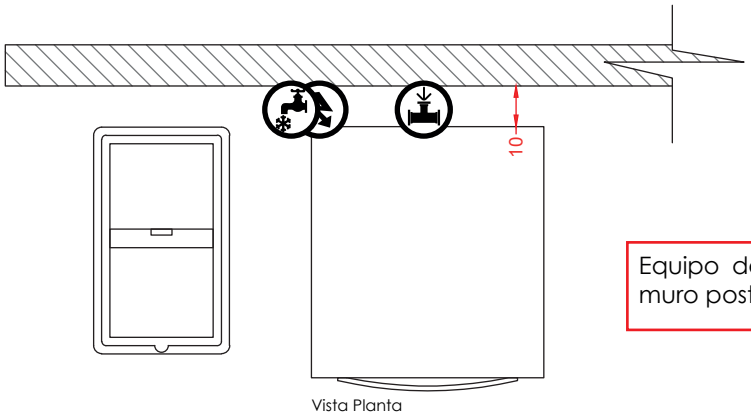

Vista Planta

Equipo debe estar alejado del muro posterior al menos 10cm.

DETALLE INSTALACIÓN

Unidad: cm

1.- Sobre atril

IMPORTANTE:
Si el desagüe nuevo o existente, no puede ser instalado a piso, equipo debe ser montado sobre un **atril o mesón, de al menos 50cm de alto.**

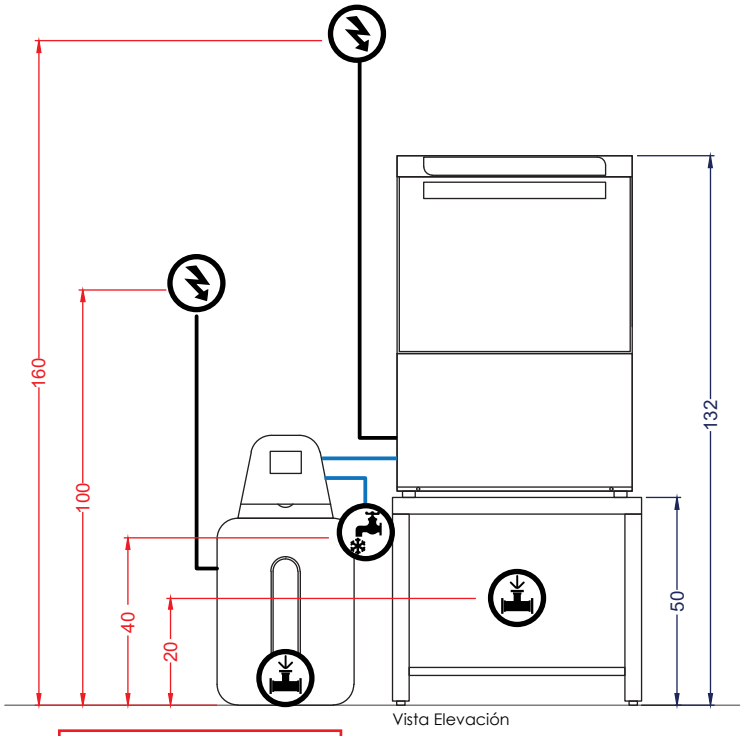

Vista Elevación

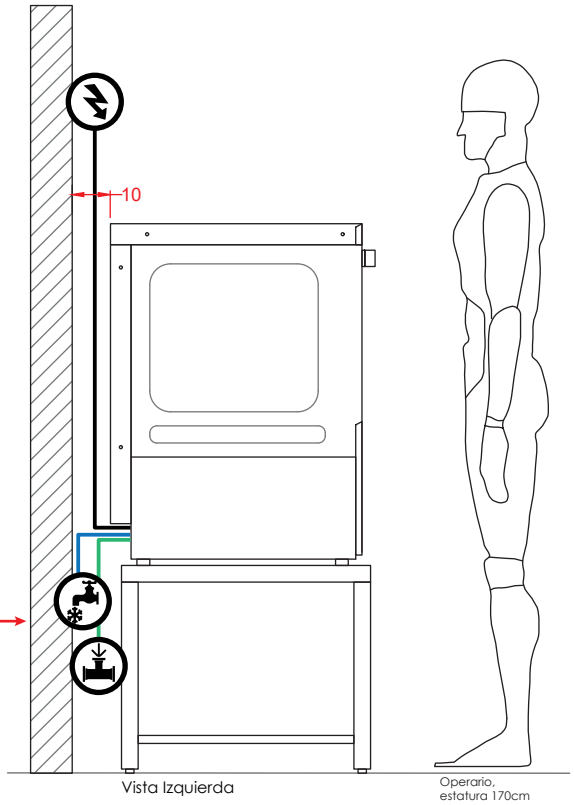

Vista Izquierda

Operario, estatura 170cm

Revisar conexiones de ablandador, en la ficha de este equipo.

Equipo requiere suministro de **agua blanda.**
De no existir este requerimiento en el lugar, debe ser instalado con **ablandador de agua**, quien abastecerá al equipo, directamente.

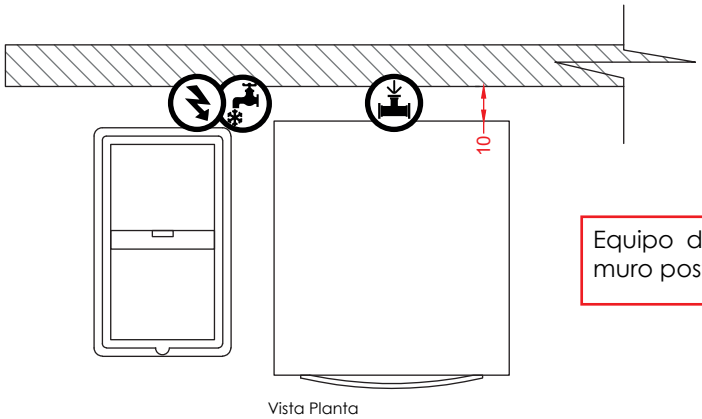

Vista Planta

Equipo debe estar alejado del muro posterior al menos 10cm.